الشعب
ech-chaab

يومية إخبارية وطنية تأسست في 11 ديسمبر 1962

ISSN 1111-0449 | الأربعاء 04 شوال 1438 هـ | الموافق لـ 28 جوان 2017م | العدد: 17373 | الثمن 10 دج | الموقع الإلكتروني www.ech-chaab.com | france prix 1 €

جدد لهم حرصه على تعزيز التعاون الثنائي

رئيس الجمهورية يهنئ رؤساء دول بالعيد الوطني لبلدانهم

ص 03

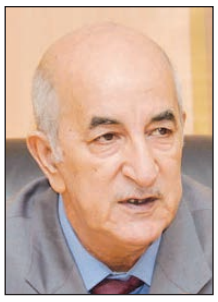

بعد مصادقة نواب الغرفة السفلى

تبون يعرض مخطط عمل الحكومة على أعضاء مجلس الأمة اليوم

ص 04

56،33٪ نسبة النجاح في شهادة المتوسط

إرتفاع طفيف في عدد التلاميذ الحاصلين على «البيام» وتساؤل عن مصير الراسبين

■ أول امتحان لإصلاحات الجيل الثاني في كسب رهان النوعية

ص 05

برنامج خاص للجيش في الذكرى 55 لعيدي الاستقلال والشباب

حصري لـ «الشعب»

استعراض عسكري مشترك بين المجاهدين وأشبال الأمة بريـاض الفتـح

استعراض للقوات الخاصة والمظليين

تمرين تنفيذي لإنقاذ باخرة في حالة خطر

ص24

بن رقطة المكلفة بالإعلام لدى الإرصاد الجوية لـ «الشعب»:

انخفاض تدريجي لدرجة الحرارة بدءا من يوم السبت

ص 06

حملت القوى الكبرى مسؤولية المآسي الإنسانية

بن حبيلس: الجزائر وفية لقيم التضامن والتكفل باللاجئين

ص 03

الرّوائي والشّاعر عبد القادر شرابة يفتح قلبه لـ «الشعب»:

أنا كاتب من الهامش في حاجة إلى إضاءة

ص15

عبد المجيد جباب يكشف:

قرار إلغاء تنقل البعثة الجزائرية للبطولة العالمية المدرسية كان مدبرا

ص 19

الشعب
الأربعاء 28 جوان 2017 م
الموافق لـ 04 شوال 1438هـ
02
مواعيد
info@ech-chaab..com
www.ech-chaab.com
العدد 17373

مجلس الأمة يستأنف أشغاله

يستأنف مجلس الأمة أشغاله في جلسة علنية، اليوم، على الساعة 09:00 صباحا، تخصص لعرض ومناقشة مخطط عمل الحكومة بحضور الوزير الأول عبد المجيد تبون والطاقم الحكومي.

أبواب مفتوحة على الدرك الوطني

تنظم المجموعة الإقليمية للدرك الوطني بالجزائر، أبوابا مفتوحة أيام 29، 30 جوان و1 جويلية الداخل، على مستوى مقر السرية الإقليمية لأمن الطرق بالجزائر الحراش.
الافتتاح مبرمج يوم الخميس 29 جوان، ابتداء من الساعة 09:00 صباحا.

لقاء حول كتابي ملك شبل وطوالبي

تنظم مكتبة شايب دزاير التابعة للمؤسسة الوطنية للاتصال النشر والإشهار. لقاء حول كتابي ملك شبل ونور الدين طوالبي تحت عنوان «تاريخ الختان والتحليل النفسي»، غدا، ابتداء من الساعة 15:00 بعد الزوال، بمقر المكتبة بالعاصمة.

اسماعيل مطماطي يعرض بفرنسا

يعرض التشكيلي والخطاط الجزائري اسماعيل مطماطي في مهرجان «L-HAUT SUR LA COLLINE»، الذي تعقد فعالياته من 29 يونيو إلى 2 يوليو المقبل، بمدينة نانسي (شمال شرق فرنسا)، أين سيقدم مجموعة جديدة من اللوحات التشكيلية وأخرى في خط التيفيناغ حسبما علم لدى المنظمين.
وتحت عنوان «فن الخط البربري» سيقدم أيضا هذا المعرض -الذي ينظم بالتعاون مع جمعية «54 CULTURE BERBÈRE» وهي جمعية ثقافية تهدف لترقية جميع مكونات الثقافة الأمازيغية لشمال إفريقيا- ورشات في خط التيفيناغ سينشطها الفنان.
تخرج اسماعيل مطماطي من مدرسة الفنون الجميلة في الثمانينيات متخصصا في الخط العربي وأنواع أخرى من الرسم والنقش والديكور خصوصا على الخشب غير أنه تساءل عن سبب غياب خط التيفناغ عن إبداعات الفنانين الجزائريين وتعهد بأن يجعل منه فنا يرقى لمستوى نظيره العربي ما جعل هذا الفن نقطة الانطلاق في جميع ابداعاته.
وتحت تأثره الكبير بالتراث الجزائري والشمال إفريقي عموما يحاول الفنان عبر قلمه إعطاء روح ثانية لخط التيفيناغ الأمازيغي العريق وهذا ما تشهد عليه لوحاته التي تميزه عن غيره من الفنانين.

مشروع «شاب آب» لخلق أجواء الفرجة المسرحية

ستطلق جمعية الفن النشيط لوهران مشروعها المسرحي «شاب آب»، في شهر يوليو القادم، لتقديم عروض مسرحية من لون «وان مان شو» لخلق أجواء من الفرجة والنشاط خلال موسم الاصطياف حسبما استفيد لدى مخرج هذه الأعمال الفنية.
وستقدم هذه المسرحيات ببعض مراكز العطل والترفيه المسيرة من قبل مؤسسات وهيئات وطنية عبر الشواطئ الوهرانية لتمكين المصطافين من قضاء سهرات مسرحية ممتعة كما أضاف سمير زموري.
وسيؤدي أدوار الأعمال الإبداعية كوكبة من الممثلين الشباب لهم طاقات في اللون المسرحي «وان مان شو» أو «ستاند آب» الذي أصبح ظاهرة فنية وموجة جديدة في الفن الرابع يركبها حتى المسرحيون المحترفون ويرتضيها الجمهور كثيرا حسبما أشار إليه ذات المصدر.

وفاة شخصين اختناقا بالغاز في تيارت

توفي شخصان اختناقا بغاز ثاني أكسيد الكربون، مساء الاثنين، بمدينة تيارت، حسبما علم من مصالح الحماية المدنية للولاية.
وأشار نفس المصدر أن الضحيتين كانا داخل مستودع لمنزل بحي «المقبرة» بتيارت حيث أدى الغاز المنبعث من مبرد السيارة إلى اختناقهما ووفاتهما.
وقد قام أعوان الحماية المدنية بنقل جثتي الضحيتين وهما شاب يبلغ من العمر 29 سنة وشابة (25 سنة) إلى مصلحة حفظ الجثث بمستشفى «يوسف دامرجي» بتيارت.

زعلان يشرف على حفل تخرج مهندسين في الملاحة

يشرف وزير الأشغال العمومية والنقل عبد الغني زعلان، على مراسم حفل تخرج دفعات المدرسة الوطنية العليا البحرية للسنة الجامعية 2016-2017، تخصص مهندس دولة في علوم الملاحة ومهندس دولة في الميكانيك البحرية وتخصص مرشد بحري، غدا، ابتداء من الساعة 09:00 صباحا، بالمدرسة الوطنية العليا للبحرية ببوسماعيل ولاية تيبازة.

لقاء موسع لتسجيل شهادات المجاهدين

ينظم المتحف الوطني للمجاهد بالتنسيق مع مديريات المجاهدين والمتاحف الجوية، اللقاء الجماعي الموسع رقم 170 لتسجيل الشاهدات الحية للمجاهدين والمجاهدات، وقد خصص هذا اللقاء لموضوع «كيف تمرد الشعب الجزائري على مؤسسات الاستعمار الفرنسي وكيف قاطعها إبان الثورة التحريرية»، وذلك يوم الخميس 29 جوان الجاري، على الساعة 13:00 زوالا.

يوم إعلامي حول «تعزيز الشراكة لتطوير قطاع السياحة»

يعقد نادي المتعاملين لقطاع السياحة بولاية قسنطينة، يوما إعلاميا حول موضوع «تعزيز الشراكة لتطوير قطاع السياحة»، وذلك يوم الأحد 2 جويلية الداخل، بمقر المركب الثقافي محمد العيد آل خليفة على الساعة 09:00 صباحا.
يتم خلال هذا اللقاء الاستماع إلى مداخلات التقنيين بخصوص موضوع الشراكة، وإمضاء اتفاقيات للمعاملات التحفيزية بين الوكالات السياحية المنضوية تحت لواء النادي وبعض الفنادق والمطاعم المصنفة بولاية قسنطينة، حيث يستفيد بموجب هذا العقد زبائن الوكالات السياحية من تخفيضات في الأسعار، كما يتم توقيع اتفاقية مع الشركة الجزائرية للتأمين وإعادة التأمين.

23 حريقا على مستوى غابات تالة حمزة

اندلع، أمس، 23 حريقا بغابات تالة وغراس، بودينة، وسيدي خلفون، ببلدية تالة حمزة ببجاية متسببة في إتلاف عشرات الهكتارات من الثروة الغابية للمنطقة، حسبما علم من طرف النقيب مباكلي العيد من الحماية المدنية.
أوضح النقيب أن عناصر الحماية المدنية، ما زالوا يقومون بإخماد ألسنة النيران بأعالي تالة حمزة، ويكمن المشكل في عدم وجود مسالك للسيطرة على الحرائق، وهو ما صعب من مهمة أعوان الحماية المدنية، في حين بلغ حجم الخسائر عشرات الهكتارات كحصيلة أولى، من الأحراش وأشجار بلوط الفلين والأدغال.

هزة أرضية بقوة 3,6 درجات على سلم ريشتر بالبويرة

سجلت، صباح أمس، في حدود 06 سا و41 د (التوقيت المحلي)، هزة أرضية بلغت شدتها 3,6 درجات على سلم ريشتر، بولاية البويرة، حسب ما أفاد به مركز البحث في علم الفلك والفيزياء الفلكية والجيوفيزياء.
وأضاف ذات المصدر، أن مركز الهزة حدد على بعد 02 كلم شمال شرق قرومة بنفس الولاية.

الشعب
يومية وطنية إخبارية تصدر عن المؤسسة العمومية الاقتصادية (شركة ذات أسهم)
رأس مالها الاجتماعي: 00. 000.000. 126 دج
39 شارع الشهداء الجزائر
البريد الإلكتروني: info@ech-chaab.com / الموقع الإلكتروني: http://www.ech-chaab.com

الرئيسة المديرة العامة
مسؤولة النشر
أمينة دباش
مدير التحرير
فنيدس بن بلة

التحرير
التحرير: (021) 60.67.83
الفاكس: (021) 60.67.93

أمانة المديرية العامة
الهاتف: (021) 60.69.55
الفاكس: (021)60.70.35

الإدارة والمالية (021) 60.70.40

لإعلاناتكم اتصلوا بالقسم التجاري: تلفاكس: (021) 73.60.59
السرعة والجودة

■ ملاحظة:
المقالات والوثائق التي ترسل أوتسلم للجريدة لا ترد إلى أصحابها نشرت أو لم تنشر ولا مجال لمطالبة الجريدة بها

المؤسسة الوطنية للنشر والإشهار
1 شارع باستور - الجزائر
الهاتف: ....(021)73.71.28
(021)73.76.78
(021)73.30.43
الفاكس: ...(021)73.95.59

تطبع بالمؤسسات التالية: الوسط: مطبعة S.I.A الغرب: شركة الطباعة S.I.O الشرق: شركة الطباعة S.I.E الجنوب: S.I.A مطبعة ورقلة مطبعة بشار: S.I.A

بمناسبة العيد الوطني لبلدانهم

رئيس الجمهورية يهنئ رئيسة كرواتيا

بعث رئيس الجمهورية عبد العزيز بوتفليقة، برقية تهنئة إلى رئيسة جمهورية كرواتيا، كوليندا غرابار-كيتاروفيتش بمناسبة العيد الوطني لبلادها، جدد لها فيها استعداده للعمل سويا على ترقية علاقات الصداقة والتعاون التي تجمع البلدين.

كتب رئيس الجمهورية في برقيته :«يطيب لي وجمهورية كرواتيا الصديقة تحتفل بعيدها الوطني أن أتوجه إليك باسم الجزائر شعبا وحكومة وأصالة عن نفسي بتهانينا الحارة وأزكى تمنياتي لك ولأسرتك بموفور الصحة والهناء وبالرفاه والازدهار للشعب الكرواتي".

وتابع الرئيس بوتفليقة قائلا:«هذا وأغتنم هذه المناسبة السعيدة لأجدد لك تمام استعدادي للعمل معك على ترقية علاقات الصداقة والتعاون التي تجمع بلدينا خدمة لمصلحة شعبينا".

...يهنئ نظيره الموزمبيقي

بعث رئيس الجمهورية عبد العزيز بوتفليقة، برقية تهنئة إلى نظيره الموزمبيقي فيليبي ياسينتو نيوسي بمناسبة احتفال بلاده بعيدها الوطني، أشاد فيها بجودة علاقات الصداقة والتضامن التي تربط البلدين.

وجاء في برقية الرئيس : "يطيب لي بمناسبة احتفال جمهورية موزمبيق بعيدها الوطني، أن أتوجه إليكم باسم الجزائر شعبا وحكومة وأصالة عن نفسي بأحر التهاني مقرونة بأطيب تمنياتي لكم بالسعادة والصحة وبالرقي والازدهار للشعب الموزمبيقي الشقيق".

وأضاف رئيس الجمهورية قائلا : "وأغتنم هذه السانحة السعيدة لأعبر لكم عن ارتياحي لجودة علاقات الصداقة والتضامن التي تربط الجزائر وموزمبيق وعن حرصي على العمل معكم على مواصلة تعزيزها ".

«كما أنوه –يضيف الرئيس– بسنة الحوار والتشاور الجارية بين بلدينا وأجدد لكم استعدادي لمواصلة جهودنا في خدمة الاتحاد الإفريقي في سبيل تحقيق أهداف السلم والاستقرار والتنمية في قارتنا ".

...نظيره الجيبوتي

بعث رئيس الجمهورية عبد العزيز بوتفليقة، برقية تهنئة إلى رئيس جمهورية جيبوتي، إسماعيل عمر جيله، بمناسبة احتفال بلاده بعيدها الوطني، جدد له فيها استعداده للعمل معه على تعزيز وتعميق علاقات التعاون القائمة بين البلدين.

وجاء في برقية رئيس الجمهورية قوله: "يسعدني، وجمهورية جيبوتي الشقيقة تحتفل بعيدها الوطني الأربعين، أن أتقدم إلى فخامتكم، باسم الجزائر شعبا وحكومة وأصالة عن نفسي، بأخلص التهاني وأصدق التمنيات بموفور الصحة والسعادة، وللشعب الجيبوتي الشقيق باطراد التقدم والرخاء".

وأضاف الرئيس بوتفليقة قائلا: "وأغتنم هذه المناسبة لأعرب لكم عن أكيد عزمي على العمل معكم من أجل تعزيز وتعميق علاقات التعاون القائمة بين بلدينا والارتقاء بها إلى مستوى الأخوة والمحبة التي تربط شعبينا الشقيقين بما يضمن لهما المزيد من التقدم والرقي والازدهار ويعود عليهما بالخير العميم".

...نظيره الملغاشي

بعث رئيس الجمهورية عبد العزيز بوتفليقة، برقية تهنئة إلى رئيس جمهورية مدغشقر، هيري رجاوناريمامبيانينا، بمناسبة العيد الوطني لبلاده، جدد له فيها عزمه على مواصلة الجهود المشتركة ضمن المنتديات الدولية من أجل الدفاع عن مصالح القارة الإفريقية.

وجاء في برقية رئيس الجمهورية قوله: "إن احتفال بلادكم بعيدها الوطني سانحة طيبة أغتنمها لأتوجه إليكم باسم الجزائر شعبا وحكومة وأصالة عن نفسي بتهانينا الحارة مشفوعة بخالص تمنياتي لكم بموفور الصحة والسعادة وبالرقي والازدهار لشعب مدغشقر الشقيق".

وأضاف رئيس الجمهورية قائلا: "هذا وأغتنم هذه المناسبة السعيدة لأجدد لكم عزمي على العمل معكم على توطيد أواصر الصداقة والتعاون التي تربط بلدينا ومواصلة جهودنا المشتركة ضمن المنتديات الدولية من أجل الدفاع عن مصالح قارتنا".

...ونظيره السلوفيني

بعث رئيس الجمهورية عبد العزيز بوتفليقة، برقية تهنئة إلى نظيره السلوفيني، بوروت باهور، بمناسبة احتفال بلاده بعيدها الوطني، أكد له فيها حرصه على بذل كل الجهود من أجل تعزيز علاقات الصداقة والتعاون التي تجمع البلدين.

وجاء في برقية رئيس الجمهورية قوله: "يطيب لي، وبلادكم تحتفل بعيدها الوطني، أن أتوجه إليكم بتهانينا الحارة مشفوعة بتمنياتي لكم بالتوفيق والنجاح في مهمتكم خدمة لرفاه وازدهار الشعب السلوفيني الصديق".

وأضاف رئيس الجمهورية :«هذا، وأغتنم هذه المناسبة لأؤكد لكم حرصي وحرص حكومتي على بذل كل الجهود من أجل تعزيز علاقات الصداقة والتعاون التي تجمع بلدينا".

تجاوبا مع القرار الإفريقي الموحد

زامبيا تدعم حق الشعب الصحراوي في الحرية والاستقلال

أكد الرئيس الزامبي إدغارد لونغو، أمس، دعم بلاده القوي لحق الشعب الصحراوي في الحرية والسيادة الكاملة على تراب الجمهورية العربية الصحراوية الديمقراطية.

ذكرت وكالة الأنباء الصحراوية أن الرئيس الزامبي أكد خلال استقباله وزير الشؤون الخارجية الصحراوي محمد سالم ولد السالك مبعوثا خاصا من الرئيس الصحراوي الأمين العام لجبهة البوليساريو إبراهيم غالي أن "حرية القارة لا تزال غير مكتملة طالما سيادة ووحدة أراضي الجمهورية العربية الصحراوية الديمقراطية لا تحترم"، مجددا "دعم بلاده القوي لحق الشعب الصحراوي في الحرية والسيادة الكاملة على ترابه".

وسمح اللقاء الذي جرى بحضور وزير شؤون الرئاسة بزامبيا وعدد من المسؤولين بتقييم العلاقات الثنائية بين البلدين وكذا العمل على مستوى الاتحاد الإفريقي حسب ذات المصدر..

وكان الاتحاد الإفريقي قد أبدى انشغالا من التماطل في تطبيق اللوائح الأممية حول إجراء استفتاء تقرير المصير بالصحراء الغربية بصفتها آخر مستعمرة قارية.

وطالب مجلس الأمن الدولي بالعمل على تحديد تاريخ إجراء الاستفتاء بدل ترك المحتل المغربي يواصل سياسة الهروب إلى الأمام والتخلي عن الالتزامات التي وقع عليها بداية التسعينيات.

وتدعم الجزائر الوفية لسياسة دعم حركات التحرر هذا التوجه الإفريقي الذي يعتبر استقلال القارة السمراء يبقى منقوصا في ظل بقاء الصحراء الغربية محتلة.

حملت القوى الكبرى مسؤولية المآسي الإنسانية

بن حبيلس: الجزائر وفية لقيم التضامن والتكفل باللاجئين

■ مراكز إيواء تتوفر على شروط الإقامة والرعاية

حثت رئيسة الهلال الأحمر الجزائري السيدة سعيدة بن حبيلس القوى الكبرى المسؤولة عن المآسي الإنسانية في العالم على تحمل مسؤولياتها وتقاسم الحمل مع الجزائر التي تتكفل بآلاف اللاجئين القادمين أساسا من سوريا والدول الواقعة ما وراء الصحراء.

في حديث للإذاعة الوطنية، أكدت بن حبيلس أن "الجزائر بصدد تسيير وبشجاعة الأخطاء الاستراتيجية للقوى العظمى المسؤولة عن العديد من المآسي الإنسانية ويتعين على المسؤولين عن هذا الوضع تقاسم الحمل مع الجزائر".

وصرحت أنه "يتعين على القوى العظمى دعم الجزائر من خلال المحافظة السامية للاجئين التي تتولى التكفل بانشغالات اللاجئين، موضحة أن هذا المسعى "لا يجب أن يقتصر على تسخير الوسائل وترك بلد الاستقبال يتصرف كما يحلو له" كما تأسفت "لإغلاق أوروبا التي تدعي الدفاع عن حقوق الإنسان حدودها في وجه اللاجئين" منوهة في ذات السياق بموقف الجزائر التي "تحملت مسؤولياتها باستقبالها هؤلاء اللاجئين وبكل النشاطات التي نظمتها لفائدتهم".

وبخصوص التكفل باللاجئين أشارت بن حبيلس إلى أن 40.000 لاجئ سوري موجودون حاليا في الجزائر يستقبل عدد كبير منهم في 20 مركزا للهلال الأحمر الجزائري الذي يضم شاليهات بسيدي فرج (الجزائر العاصمة).

وأعربت عن ارتياحها "للتكفل التام بأطفال هؤلاء اللاجئين في الجوانب المتعلقة بالصحة والغذاء والتمدرس، مضيفة أن منهم من اجتازوا شهادة البكالوريا وآخرون يزاولون دراستهم بالجامعة".

وبخصوص الأفارقة المنحدرين من دول إفريقيا الواقعة ما وراء الصحراء فأغلبهم يقومون بالترحال ويتمركزون بشكل كبير في تمنراست.

وأضافت أنهم "يتنقلون من مركز لآخر حيث يجدون كل المرافق الضرورية وبعد تلقيهم العلاج واستعادة قواهم يغادرون المركز نحو آخر بولاية مغايرة".

في الأخير أشارت بن حبيلس إلى أن "الجزائر تبقى متمسكة بقيمها الإنسانية والتضامنية المستلهمة من مبادئ الاسلام وأصالتها التي تقوم على مبادئ التضامن والتآزر"، مؤكدة أن الجزائر "ستواصل دعمها ومساندتها بشتى الوسائل للاجئين سيما الأفارقة والقادمين من الدول العربية".

بعد الحصول على رخصة خاصة من الوزارة

إعادة النظر في إلغاء مسابقة العمال المهنيين بالبرج

أعيد النظر في قرار إلغاء مسابقة العمال المهنيين ببرج بوعريريج بعد الحصول على رخصة تمديد من وزارة التربية الوطنية وتدخل والي الولاية حسبما علم أمس من مديرية القطاع .

وأكد نفس المصدر أن وزارة التربية الوطنية قد وافقت على رخصة تمديد تاريخ الإعلان عن نتائج مسابقة التوظيف الخاصة بالعمال المهنيين التي أجريت في ديسمبر 2016 لحوالي 240 منصب عمل مهني في المستويات 1 و 2 و3 إضافة إلى أعوان الوقاية على مستوى 1 و 2 والتي تم إلغاؤها من طرف مديرية التربية بحجة تأخر الإعلان عن النتائج لأسباب إدارية على مستوى الإجراء بعد تدخل والي الولاية عبد السميع سعيدون.

وأوضح المصدر كذلك أن الملفات تدرس حاليا على مستوى الوظيفة العمومية وهي في اللمسات الأخيرة ولم يبق إلا ملفات المستوى الأول وإكمال الملف الإداري لأعوان الوقاية بتدعيم شهادات العمل بشهادات التأمين لدى الصندوق الوطني للضمان الاجتماعي، مؤكدا أن الإعلان عن النتائج سيكون في النصف الأول من يوليو الجاري وأن التحاق الناجحين بمناصب عملهم سيكون بحلول الدخول المدرسي المقبل.

للإشارة دعت نقابة المؤسسة لقطاع التربية والي الولاية للتدخل على مستوى وزارة التربية الوطنية لمراجعة قرار الإلغاء الذي خلف موجة استنكار كبيرة وسط المشاركين في المسابقة لتثمر المساعي عن قرار تمديد الآجال وتأكيد المسابقة.

للتذكير تضمنت المسابقة المفتوحة 56 منصبا من بينها 16 منصبا للطباخين و40 منصب مخزني و130 منصب متعدد الاختصاصات وفتح مسابقة أخرى لتوظيف 29 عون وقاية والتي شارك فيها أزيد من 4 آلاف مرشح.

ينظم في الاحتفالات بعيد الاستقلال بالنعامة

صالون الشباب والجمعيات يصنع الحدث

سيشارك أكثر من 100 شاب وشابة من 25 مؤسسة شبانية وجمعيات محلية بولاية النعامة في فعاليات الصالون الولائي للأنشطة الشبانية والحركة الجمعوية، يومي 3 و4 يوليو المقبل، بمناسبة التظاهرات المخلدة لعيدي الإستقلال والشباب كما أفاد به المنظمون. وتهدف التظاهرة التي تنظمها مديرية الشباب والرياضة بالقاعة المتعددة الرياضات بالنعامة إلى إبراز إبداعات نوادي الشباب والجمعيات وتطويرها وتبادل الخبرات والمعارف بين المشاركين واكتشاف المواهب الشابة في مجال النشاطات اليدوية إلى جانب التعريف بعادات وتقاليد مختلف جهات الولاية كما أوضح مدير القطاع عبد الواحد عياشي.

ويشمل الصالون معرضا للنشاطات اليدوية وإبداعات الشباب في مجالات مختلفة كالحرف والموسيقى ومجسمات الورق واسترجاع النفايات وعلم الفلك والفن التشكيلي وغيرها فيما ستنشط فرق فولكلورية محلية عروضا متنوعة. كما رصدت جوائز لأصحاب المراتب الأولى.

بعد مصادقة نواب الغرفة السفلى

تبون يعرض مخطط عمل الحكومة على أعضاء مجلس الأمة اليوم

تدابير استعجالية وبدائل حلول لظرف صعب

يعرض، اليوم، الوزير الأول عبد المجيد تبون مخطط عمل الحكومة أمام أعضاء مجلس الأمة، على أن تختتم أول دورة برلمانية في ظل دستور 2016، في الموعد المحدد قانونا أي يوم الثاني جويلية الداخل.

فريال بوشوية

برمج مجلس الأمة جلسات علنية أيام 28 و29 و30 جوان، لعرض ومناقشة مخطط عمل الحكومة، المصادق عليه أمس من قبل نواب المجلس الشعبي الوطني بالأغلبية الساحقة، وتأتي هذه البرمجة مراعاة لأحكام الدستور المعدل في غضون السنة الفارطة، والذي أقر دورة برلمانية واحدة تنطلق في الثاني سبتمبر وتنتهي يوم الثاني جويلية، منهيا العمل النيابي على مدى دورتين من كل سنة من الفترة التشريعية، التي يطلق عليها الدورة الخريفية والدورة الربيعية.

برمجة عرض ومناقشة مخطط عمل الحكومة والمصادقة عليه على مدى 3 أيام، يفند ما تم ترويجه بخصوص تمديد الدورة البرلمانية، الذي لن يكون له أي جدوى، مادام البرلمان بغرفتيه سيصادق على مخطط عمل الحكومة قبل انقضاء الآجال المحددة في الدستور، ولعل ما يؤكد هذا الطرح حرص الغرفة البرلمانية العليا برئاسة عبد القادر بن صالح، على برمجة العرض والمناقشة على

مدى 3 أيام بما في ذلك يوم الجمعة الذي يتم خلاله المصادقة عليه، ليتم الشروع في تجسيده بمجرد صدوره في الجريدة الرسمية.

وتأتي هذه الخطوة بعد مصادقة ممثلي الشعب بالغرفة البرلمانية السفلى، على مخطط عمل حكومة عبد المجيد تبون، الذي لم يجد صعوبة في إقناعهم إذ أن التصويت لصالحه لم يقتصر على الأحزاب المحسوبة على الموالاة، بل شمل تشكيلات أخرى يضاف لها الأحرار، وإذا كان نواب المجلس الشعبي الوطني قد صوتوا بالأغلبية، فإن أعضاء مجلس الأمة سيصادقون عليه بالإجماع، لاسيما وأن كل الأحزاب السياسية الممثلة فيه ملتفة حول برنامج الحكومة، وعبرت عن مساندتها ودعمها للجهاز التنفيذي بمجرد تعيين تبون على رأسه من قبل رئيس الجمهورية.

وسيكون الوزير الأول الذي اجتاز الجزء الأول من امتحان البرلمان أي المجلس الشعبي الوطني دون صعوبة، في انتظار الجزء الثاني ممثلا في مجلس الأمة، لاسيما وأن الموالاة كما المعارضة تماما سجلت النوايا الحسنة، وكذا إرادة الحكومة للمضي قدما في مشروع التنويع الاقتصادي، مفضلة تجاوز كل ما من شأنه تثبيط الهمم، وتركيز كل الاهتمام على إيجاد البدائل وتجاوز الوضع الاقتصادي الصعب، سيكون أمام امتحان الميدان ورفع التحديات التي تضمنها مخطط عمل الحكومة.

وزارة التجارة تتوعد 54 تاجرا لم يحترموا نظام المداومة

غلق المحلات لمدة شهر وغرامة مالية ضد المخالفين

لقي برنامج المداومات الذي سطرته وزارة التجارة بمناسبة عيد الفطر 2017 تجاوبا واسعا بغرض ضمان تزويد منتظم للمواطنين بالمواد الغذائية واسعة الاستهلاك حسبما أعلنته الوزارة في بيان لها.

قالت الوزارة إنها «سجلت بارتياح كبير مدى التجاوب القوي للتجار في تنفيذ برنامج المداومة خلال هذه الفترة والذي بلغت النسبة المئوية لإنجازه 99,86٪ مما سمح بتسجيل وفرة كاملة للمواد خاصة ذات الاستهلاك الواسع» حسب الوزارة التي أشادت «بالتزام التجار في احترام برنامج المداومات» ومساهمتهم في ضمان تموين المواطنين وتلبية حاجياتهم الأساسية.

وأشارت الوزارة في هذا الشأن إلى تسخير 2152 عون مراقبة عبر كل التراب الوطني من أجل متابعة مدى تنفيذ برنامج المداومات الذي سخر لتنفيذه 35944 تاجر من بينهم 4764 ينشطون في قطاع المخابز، 22847 في قطاع المواد الغذائية العامة والخضر والفواكه، 8180 في قطاع النشاطات المختلفة و453 وحدة إنتاجية (131 ملبنة 282 مطحنة و40 وحدة مياه معدنية).

على صعيد آخر أكدت الوزارة أنها ستتخذ الإجراءات اللازمة ضد التجار الذين لم يحترموا برنامج المناوبة وعددهم 54 تاجرا وذلك طبقا للقانون 13-06 المعدل والمتمم للقانون 04-08 المتعلق بشروط ممارسة النشاطات التجارية والذي يقضي بغلق المحلات التجارية لمدة شهر مع غرامة مالية من 30.000 دج إلى 200.000 دج ضد المخالفين.

تسهيل تنقل المسافرين إلى تونس

تقليص إجراء العبور عبر الجمارك إلى 5 دقائق

قامت مصالح الجمارك بتقليص المدة التي تتطلبها إجراءات عبور المسافرين برا نحو تونس إلى 5 دقائق كأقصى حد بعدما كان ذلك يستغرق في السابق 30 دقيقة على الأقل وهذا بفضل اعتماد تطبيق نظام رقمي خاص بالإجراءات الشكلية حسب ما علمته واج من جمال بريكة مدير الاتصال على مستوى المديرية العامة للجمارك.

أوضح ذات المسؤول أن هذه المؤسسة أطلقت منذ 18 جوان الجاري تطبيقا على موقعها الإلكتروني يقوم بتزويد المسافرين باستمارة يستطيع المسافرون ملأها وطبعها في بيوتهم قبل تقديمها أمام المراكز الحدودية.

ويأتي هذا التسهيل كبديل للإجراء الذي كان معمولا به في السابق، حيث كانت تذكرة العبور عبر الجمارك تتكفل بها هذه الأخيرة على مستوى الحدود.

وقال بريكة، إن «هذا الإجراء كان يستغرق كثيرا من الوقت ويتسبب في تشكيل طوابير انتظار طويلة »مضيفا أن الخدمة عبر الأنترنت تندرج ضمن الخطوات التي اعتمدتها ذات المصالح من أجل توفير تسهيلات إضافية لتنقل المسافرين.

في هذا الإطار، تدعو المديرية العامة للجمارك المسافرين المعنيين لاعتماد هذا الإجراء الجديد من أجل فعالية كبيرة وسيولة على مستوى المراكز الحدودية، موضحة أن» المسافرين الذين يعتمدون الطريقة القديمة قد يتسببون في تأخير أولئك الذين يحوزون على استمارة العبور المحملة من الموقع الإلكتروني».

من جهة أخرى، ذكر نفس المصدر أن هناك وثيقة متوفرة على الموقع الإلكتروني للجمارك «مخصصة للأشخاص ذوي الحركة المحدودة الذين يمرون عبر ممر مخصص لهم» مباشرة بعد تقديم تذكرة العبور للجمارك.

وتمثل تذكرة العبور وثيقة تتضمن معلومات خاصة بالمسافر وكذا المركبة التي يقودها كما تسمح للمركبات الجزائرية- المعفاة من الحقوق والرسوم عند شرائها- بالخروج والدخول من دون الخضوع لإجراءات الجمركة.

وأوضح بريكة أن تذكرة العبور التي يتم تقديمها على مستوى الحدود عند الدخول والخروج من التراب الوطني تسمح كذلك بتتبع مسار المركبات التي تمر عبر الحدود وتجنب محاولات الغش من خلال مراقبة المركبات سواء تلك التي تغادر أو التي تعود إلى البلاد.

إجراءات عبور عبر الجمارك على متن السفن

أما بالنسبة للمسافرين الذين يملكون مركبات ويدخلون إلى التراب الوطني على متن السفن، فقد أوضح ذات المسؤول أن هؤلاء سيتحصلون على تذكرة العبور عبر الجمارك على مستوى السفينة.

وأضاف أن «الجزائريين غير المقيمين الذين يزورون الجزائر سيؤدون من الآن فصاعدا إجراء العبور عبر الجمارك على متن السفن ذهابا أو إيابا».

وذكر بريكة أن الإجراءات الخاصة بخروج السيارات كانت تتم في السابق على مستوى المحطة البحرية.

وفي هذا الإطار تتواجد فرق جمركية متنقلة على مستوى السفن تتكفل بالتصريحات الخاصة بمركبات المسافرين القادمين إلى الجزائر.

وأوضح بريكة أن «السفر عبر البحر يستغرق 18 ساعة عموما. ومن أجل السماح لهم بربح الوقت قررنا أن يقوموا بالإجراءات الشكلية الضرورية على متن السفينة التي تقلهم».

وفي إطار رغبة المديرية العامة للجمارك بالتقرب أكثر من المواطن تعمد هذه الهيئة إلى استعمال كلي لتكنولوجيات الإعلام والاتصال وإقامة علاقة دائمة مع الجمهور وذلك من خلال تواجدها المكثف عبر شبكة التواصل الاجتماعي.

وتملك إدارة الجمارك حساب تويتر وتطبيقا بالهواتف الذكية إلى جانب حساب على موقع الفيسبوك وقناة تلفزيونية للجمارك على اليوتوب، حيث تقوم إدارة الجمارك ببث فيديوهات تحتوي على معلومات وشروحات حول الإجراءات الجمركية باللغتين العربية والفرنسية وسيتم بثها باللغة الإنجليزية قريبا.

كما تنوي هذه المؤسسة إطلاق صفحة جديدة على موقع الفيسبوك والتي تحمل اسم «سفري مع الجمارك» وكذا تخصيص خط أخضر من أجل تقديم شروحات أكثر للمواطنين.

تفقد محطة الضخ لمازافران وشركة سيال بالعاصمة

نسيب يحث على تسليم مشروع يسر - قدارة في آجاله

حث وزير الموارد المائية حسين نسيب، أول أمس، مسؤولي شركة المياه والصرف الصحي للجزائر على تقديم مجهودات أكبر لتسليم المشروع الجديد «نظام إنتاج المياه يسر- قدارة 2» في آجاله من أجل تعزيز قدرات التخزين والتزويد بالمياه الصالحة للشرب لمنطقة غرب الجزائر العاصمة والبليدة.

أشار الوزير خلال زيارته لمحطة الضخ لمازافران (جنوب غرب العاصمة) أن مشروع نظام إنتاج المياه يسر- قدارة 2 له أهمية قصوى، حيث سيسمح بامتصاص العجز المسجل في مجال التزود بالمياه الصالحة للشرب في المنطقة.

وأوضح الوزير الذي كان مرفوقا بمدير عام شركة المياه والصرف الصحي للجزائر، جون مارك جان، أنه من الضروري اتخاذ كامل الإجراءات اللازمة من أجل ضمان تزويد متواصل بالمياه خلال الموسم الصيفي داعيا كذلك إلى التحلي بنهج جديد يتمثل في التحكم في العرض وترشيد الاستهلاك.

وبهذا الخصوص، أعلم جان أن منطقة الجزائر . الكبرى . تعرف نقصا إجماليا يبلغ 450.000 متر مكعب في اليوم، الذي ينبغي تسديده للوصول إلى هدف التزويد بالمياه بحجم قدره 1,3 مليون م3 والذي سيسمح بضمان استقلالية خلال 24 سا/24 سا، مشيرا إلى أن قدرة التزويد المتوسطة الحالية تبلغ 800.000 م3.

وبحسب ذات المسؤول، تبلغ قدرة التحويل الحالية لسد قدارة باتجاه محطات التوزيع لمنطقة غرب 100.000 م3، ولكن يتوقع تعزيزها حتى تصل إلى 200.000 م3 بعد تسليم مشروع نظام إنتاج المياه يسر- قدارة 2.

ومن جهته، أوضح مدير الإنتاج بمحطة الضخ لمازافران، نور الدين سعدي، أن هذه المحطة مجهزة بثلاثة مخزنات بقدرة إجمالية تصل 30.000 م3/اليوم، بينما تصل قدرات التحويل إلى 80.000 م3 في اليوم باتجاه السلسلة الساحلية و 70.000 م3 باتجاه السلسلة العليا و 30.000 م3 موجهة لإشباع مستحقات مستهلكي ولاية البليدة يوميا.

وفيما يخص المياه المستقبلة والتي تبلغ كميتها 110,000 م3 يتم التزويد بها من محطة المعالجة التي تحول المياه من سدي بوقردان (ولاية تيبازة) وبورومي (ولاية عين الدفلى) بينما تأتي المياه الجوفية المقدرة كميتها 80,000 م3 من مناطق رصد المياه 1 و2 المتواجدة على مستوى مزفران.

وخلال زيارته كذلك لمقر شركة المياه والصرف الصحي (سيال) بالقبة قام الوزير بتفقد مركز المراقبة عبر الشاشة الذي يسهر على مراقبة سير كل الوحدات التابعة للمؤسسة على مدار 24/24سا وكذا رصد جميع الاختلالات بما في ذلك التسربات واختلالات التزويد بالمياه إلى جانب تجنيد فرق ومصالح الصيانة.

ويعمل هذا المركز بالتنسيق مع مركز الاتصالات لنفس الشركة الذي يتلقى 400 ألف مكالمة في السنة عبر الخط الأخضر 1594.

وبحسب جان، فإن ظاهرة تسرب المياه التي كانت بنسبة كبيرة في السنوات الماضية حيث بلغت 30 ألف م3 في السنة تعرف في الوقت الحالي تحكما نسبيا بفضل التدخلات السريعة لمصالح الصيانة.

وفي هذا السياق أوضح ذات المسؤول أن شركة سيال أطلقت برنامجا واسعا لتجديد قنوات توزيع المياه مع متوسط تجديد بـ 100كلم في السنة.

كما تنقل الوزير إلى مركز الإنتاج بالحراش حيث أشاد بمواصلة خدمة التزويد بالمياه الصالحة للشرب خلال عيد الفطر.

ومن جهته أوضح أمين مقران مسؤول تقني على مستوى مركز الحراش أن هذا الأخير يملك قدرة إنتاجية بـ 100 ألف م3 في اليوم موجهة لتزويد حاجيات جزء من العاصمة.

وكان المدير المركزي للتزويد بالماء الشروب على مستوى وزارة الموارد المائية قد أوضح في وقت سابق أن كمية استهلاك المياه الصالحة للشرب قد انتقلت من 123 لتر في اليوم للفرد الواحد سنة 1999 إلى 180 لتر في اليوم للفرد في 2016، في حين أن 70٪ من السكان يتلقون الماء 36 في المائة منهم يتم تزويدهم 24/24سا، 16 في المائة مرة واحدة كل يومين و14 في المائة مرة واحدة كل ثلاثة أيام.

وفيما يتعلق بنسبة شبكة الإيصال بالمياه فإن كافة سكان المدن الكبرى موصولون بنظام التزويد بالمياه الصالحة للشرب في حين انتقلت النسبة المتوسطة والعامة بهذا النظام عبر التراب الوطني من 78٪ إلى 98٪.

بحسب الديوان الوطني للإحصائيات

6.9٪ وتيرة التضخم إلى غاية ماي 2017

بلغت وتيرة التضخم السنوية 6,9٪ وذلك إلى غاية نهاية شهر ماي 2017 حسبما علمته واج لدى الديوان الوطني للإحصائيات.

تمثل وتيرة التضخم على أساس سنوي في ماي 2017 تطور مؤشر أسعار الاستهلاك مع احتساب اثنا عشر(12) شهرا خلال الفترة الممتدة ما بين جوان 2016 وماي 2017 مقارنة بالفترة ما بين جوان 2015 وماي 2016.

وحول التغيرات الشهرية في أسعار المستهلكين أي تطور الأسعار في ماي 2017 مقارنة بتلك المسجلة في أفريل 2017 فقد سجلت انخفاضا بـ0,4٪.

وفيما يتعلق بالتطور الشهري الذي يعتبر المؤشر الخام لأسعار المستهلكين وبحسب فئة المنتجات فإن أسعار السلع الغذائية سجلت انخفاضا بنسبة 1,1٪ نتيجة الانخفاض الذي عرفته أسعار المنتجات الفلاحية الطازجة.

هذا الانخفاض الشهري جاء بعد الانخفاض المسجل في أسعار المنتجات الفلاحية الطازجة، حيث عرفت أسعار هذه الأخيرة انخفاضا بنسبة 3٪ في ماي 2017 مقارنة بتلك المسجلة في شهر أفريل الماضي باستثناء الفواكه التي ارتفعت بنسبة 8,3٪ والأسماك التي سجلت كذلك ارتفاعا بنسبة 3,2٪.

وبالنسبة للمنتجات التي عرفت انخفاضا في الأسعار على سبيل المثال سجلت أسعار اللحوم الحمراء انخفاضا بنسبة 1,3٪ اللحوم البيضاء (-1,2٪) الخضر (-12,7٪) والبطاطا (-13,2٪).

وبالنسبة لأسعار منتجات الصناعة الغذائية فإن هذه الأخيرة عرفت ارتفاعا شهريا بنسبة 0,9٪.

ومن جهة أخرى فإن أسعار السلع المصنعة سجلت ارتفاعا بـ0,1٪ في حين أن أسعار الخدمات عرفت ارتفاعا بـ0,6٪.

وبخصوص فئة السلع والخدمات سجلت أسعار الألبسة والأحذية ارتفاعا شهريا قدر بـ0,7٪ في حين عرفت سلع فئة الصحة والنظافة ارتفاعا بـ1,4٪ فيما تميزت بقية المواد بالاستقرار.

للتذكير، يتوقع قانون المالية لـ2017 تضخما بـ 4٪.

56,33 ٪ نسبة النجاح في شهادة المتوسط

ارتفاع طفيف في عدد التلاميذ الحاصلين على «البيام» وتساؤل عن مصير الراسبين

أول امتحان لإصلاحات الجيل الثاني في كسب رهان النوعية

ارتفاع طفيف جدا سجل في نسبة النجاح في امتحانات نهاية طور التعليم المتوسط هذه السنة، حيث بلغت 56,33٪، أي بزيادة تقارب 2٪، مقارنة بتلك المسجلة السنة الماضية، حيث بلغت نسبة النجاح 54,42٪.

حياة / ك

قرابة 44٪ من تلاميذ السنة الرابعة متوسط، لم يتحصلوا على شهادة نهاية هذا الطور التعليمي، بالرغم من أن مواضيع هذه الامتحانات لم تكن بالصعبة، كما صرح بذلك المسؤولون على القطاع وحتى الأساتذة، وبعض الممتحنين، كونها لم تخرج عن نطاق البرنامج الدراسي، وقد عمد واضعو الأسئلة إلى تخفيفها بعض الشيء، نظرا لكون الامتحانات أجريت في شهر الصيام.

توقع ممثل فيدرالية التربية الوطنية «سناباب» في تصريح لـ «الشعب» قبل صدور النتائج أن تصل نسبة النجاح على الأقل إلى 65٪، انطلاقا من معطيات استقاها من الأساتذة المنضوين تحت هذه النقابة لم يتحقق، والذي أرجع عدم إمكانية تسجيل نسبة أكبر إلى مادة الرياضيات التي كان المعدل الخاص بها متذبذبا، حيث أن أغلب التلاميذ تحصلوا على نقاط متوسطة أو أقل من المتوسط، فيما لم يحصل سوى عدد قليل منهم على علامات 18 و19 و20 على 20.

وبقراءة نسب النجاح المسجلة في هذا الامتحان خلال السنوات الأخيرة، نجد أن أكبر نسبة سجلت سنة 2012 والتي بلغت آنذاك 72,10 ٪، لتنخفض سنوات قليلة بعدها بنسبة تقارب 20٪، حيث لم تتجاوز 53,97 ٪ سنة 2015، لترتفع بشكل طفيف سنة 2016 بنسبة وصلت إلى 54,42 ٪.

جاء تسجيل هذه النتائج في السنة الأولى من انطلاق الجيل الثاني من الإصلاحات (2016-2017) الذي أكدت المسؤولة الأولى على القطاع - مع الإشارة إلى أن الإصلاحات التي يخضع لها قطاع التربية شرع فيها منذ سنة 2003 قصد بلوغ النوعية - أنه يحمل تحسينات من شأنها تصليح الاختلالات وتدارك النقائص، سواء منها المتعلقة بمردودية الفعل البيداغوجي أو حوكمة المدرسة الجزائرية.

وسجل المتتبعون للشأن التربوي أن هناك بعض النقائص التي تؤثر على مستوى المردودية وفي نسب النجاح، منها كثافة البرامج الدراسية، كثافة الحجم الساعي الدراسي (من 08 صباحا إلى 05 مساء)

اعتماد المقاربة بالكفاءات التي تصلح لبعض التلاميذ دون أغلبهم، بالإضافة إلى الاكتظاظ في الأقسام مع تعدد الأقسام المسندة لكل أستاذ، كما أن التشخيص الجزئي الميداني لاحتياجات المؤسسات التربوية نتج عنه علاج غير كامل للنقائص الموجودة.

53,75 ٪ نسبة النجاح بتيارت

متوسطة بوعلقة عبد القادر بفرندة في الريادة

تحصلت ولاية تيارت على نسبة 53.75٪ في شهادة التعليم المتوسط، حيث نال شهادة التعليم المتوسط 7753 مترشح من أصل 14425 تلميذ تقدموا إلى الامتحان أما بالنسبة للمعدلات فقد نال التلميذ خنفر عبد الصمد معدل 19.20 من متوسطة مالك بن نبي ببيبان مصباح معدل 19.20 كأحسن معدل ولائي، أما في ترتيب المؤسسات فقد احتلت متوسطة بوعلقة عبد القادر بفرندة الصدارة بنسبة 93.40٪.

حسب مدير المتوسطة زيدوري محمد فإنه من أصل 106 تلميذ تحصل 99 تلميذا على شهادة التعليم المتوسط، وقد تصدر قائمة الناجحين التلميذ سنوسي محمد بمعدل 17.56 وتليه التلميذة تواتي خيرة بمعدل 17.32 وجاءت في المرتبة الثالثة التلميذة دحام سارة بـ 16.96 ونشير إلى أن متوسطة بوعلقة عبد القادر بفرندة كانت دائما في الصدارة من حيث النتائج حيث كانت تتربع على الريادة فإما تكون في المرتبة الأولى أو الثانية طيلة 5 سنوات الماضية.

متوسطة عكري بتسمسيلت تحقق نسبة نجاح 100٪

حققت ولاية تيسمسيلت نسبة 68.39٪ في شهادة التعليم المتوسط ونال 3153 تلميذ الشهادة من أصل 4610.

حسب خلية الإعلام لمديرية التربية لـ«الشعب» فإن 21 متوسطة من أصل 65 في الولاية حققت نسبة نجاح تفوق 80٪ وجاءت على رأس القائمة متوسطة عكري علي بلدية عماري بنسبة 100 بالمائة والثانية متوسطة أبو بكر الصديق بقرية سلمانة بلدية العيون بنسبة 95.94 بالمائة سهلي بن بوزيد ببلدية تيسمسيلت بنسبة 95 بالمائة. في المرتبة الثالثة.

ومن النتائج العالية التي حققتها الولاية حصول 18 تلميذا على معدل أعلى من 18/20 و44 تلميذا معدل أعلى من 17/20 واحتلت التلميذة قنيت منال من متوسطة رتيعات محمد ببلدية بوقائد على المرتبة الأولى بمعدل 18.80 والمرتبة الثانية عادت للتلميذة عديم وسام من متوسطة العقيد بوقارة بتيسمسيلت بمعدل 18.74 وفي المرتبة الثالثة التلميذ بربر مروان من متوسطة مشروب ببلدية لرجام بمعدل 18.34٪.

تيارت: ع.عمارة

65.63 ٪ نسبة النجاح ببجاية

أكد بدر إبراهيم مدير التربية لولاية بجاية، لـ«الشعب»، أن نسبة النجاح في امتحانات نهاية مرحلة التعليم المتوسط، بلغت 65.63 بالمئة، وقد تحصلت مترشحتان من متوسطتي هجرس سليمان، وإغيل أوبرواق، على معدل يفوق 19من 20، بالإضافة إلى 12مترشحا تحصلوا على نسبة تفوق 18 من 20.

وأضاف ابراهيم أن من 12501مترشح، تمكن 8204 مترشح من النجاح من بينهم 4553 إناث بنسبة 55.50٪، ومقارنة بنسبة النجاح للسنة الماضية التي سجلت 67.89٪، هناك ترجعا طفيف، وهي نتائج مشرفة وإيجابية تعكس مجهودات جميع الفاعلين في الحقل التربوي، من أساتذة وأولياء التلاميذ، ويطمح الجميع إلى الرفع من مردود النظام التربوي ونوعيته، من خلال تحقيق نسبة كبيرة من النجاح في مختلف الامتحانات المدرسية.

بجاية بن النوي توهامي

بعد فرحة العيد

نتائج امتحان «البيام» تصنع الحدث ببومرداس

صنعت نتائج امتحانات شهادة التعليم المتوسط الحدث لدى العائلات البومرداسية التي استقبلت أمس بفرح وغبطة نتائج المسابقة بعد انتظار وشغف لأسابيع، حيث عمت الفرحة وتعالت الزغاريد من البيوت والشرفات كتقليد سنوي يتردد خلال هذه الفترة من كل سنة تزامنا وإعلان النتائج النهائية وبالأخص منها شهادة التعليم المتوسط والبكالوريا.

بومرداس: ز/ كمال

تواصلت هذه السنة الفرحة لدى العائلات والتلاميذ المعنيين بامتحان نهاية السنة لتمتد لثالث يوم بعد العيد تزامنا وإعلان نتائج امتحان شهادة التعليم المتوسط على موقع الديوان الوطني للامتحانات والمسابقات في حدود الساعة الحادية عشرة صباحا مثلما كان منتظرا، وفي هذه اللحظات تكثفت الاتصالات وتضاعفت نسبة التصفح للموقع المذكور من قبل التلاميذ وأوليائهم الشغوفين بمعرفة النتيجة قبل تعليقها ونشرها على مستوى المؤسسات التعليمية، كما وجد البعض الآخر بالمناطق الداخلية صعوبة في ولوج الموقع بالنظر إلى ضعف تدفق الشبكة والضغط الكبير الذي عرفه الموقع، قبل أن تنطلق الاحتفالات الممزوجة بالزغاريد وتوزيع المشروبات على الأقارب والجيران الذين يقاسمونهم هذه الفرحة.

كما ينتظر باقي التلاميذ الذين اجتازوا شهادة البكالوريا موعد الإعلان الرسمي عن النتائج مع بداية شهر جويلية مثلما هو معمول به كل سنة، خاصة وأن عملية التصحيح متواصلة على قدم وساق على مستوى مراكز التصحيح بولاية بومرداس حسب ما كشف عنه لـ «الشعب» عدد من الأساتذة المكلفين بالمهمة، قبل الانطلاق في عملية التسجيلات الأولية حسب بطاقة الرغبات، وللعلم فإن عدد المترشحين الذين اجتازوا إمتحان شهادة التعليم المتوسط ببومرداس قدر بـ 12142 مترشح من بينهم 6832 تلميذة.

الإدارات والهيئات الكبرى تخنق العاصمة

لم تنفع المشاريع السكنية الكبرى التي استفادت منها العاصمة في تحقيق التوازن بين مختلف جهات «البهجة» حيث يبقى الاختلال قائما في ظل بقاء كبرى الهيئات والإدارات في قلب العاصمة وهو ما يخلق الكثير من الازدحام الذي يبقى أحد أكبر النقاط السوداء التي تجعلها إحدى أسوا العواصم في العالم حسب مختلف التصنيفات.

لقد عرفت العاصمة منذ سنوات حركة توسعية كبيرة حيث نمت الكثير من المدن عبر ضواحي العاصمة شرقا وغربا وجنوبا، ولكن غياب مخطط عمراني مبني على أسس سليمة يراعي نظرة استشرافية وراء عدم القدرة على التحكم في التوزيع الجغرافي والعمراني.

وارتفعت الكثير من الأصوات منذ بداية القرن الحالي تدعو لإخراج كبرى الهيئات والمنشآت خارج العاصمة على غرار البرلمان بغرفتيه، وعديد البنوك ووكالات التأمين التي تحتل أجزاء كبيرة من قلب العاصمة، وتتطلب مساحات واسعة جدا لضمان ركن الموظفين والعمال لسياراتهم، كما أن المستشفيات لم يعد بإمكانها مقاومة زحمة المدينة، وتوسع حظيرة السيارات التي فاق عددها 6 ملايين سيارة عبر الوطن نسبة كبيرة منها في العاصمة.

ومن المشاريع الكبرى التي ستجعل «البيضاء» تتنفس ميناء الحمدانية الذي سيضم 23 رصيفا بطاقة معالجة سنوية بـ 6.5 ملايين حاوية، ناهيك عن توفره على 2000 هكتار لاستقبال المشاريع الصناعية.

وتشير التوقعات إلى استكمال الشطر الأول من الميناء في 2021 على أن يتم استلامه نهائيا في 2026 وبتكلفة 3.3 مليار دولار.

وسيخصص ميناء العاصمة لتطوير حركة نقل الأشخاص من خلال توسيعه في ظل تواجد رصيف واحد مخصص للمسافرين منذ الحقبة الاستعمارية وهو الذي وقف دون توسعته بالنظر للضغط الكبير وعدم تواجد أوعية عقارية كافية للرقي به إلى مصاف الموانئ المتوسطية المتطورة على غرار موانئ برشلونة ومرسيليا.

ومن المنتظر أن يساهم هذا المشروع الذي سينجز بالشراكة مع الصينيين بقاعدة 49/51 في التقليص من الاختناق المروري ودخول شاحنات الوزن الثقيل للعاصمة حيث تشكل يوميا طوابير طويلة في نهج جيش التحرير الوطني والطريق الوطني رقم 5.

ويبقى تقريب أماكن العمل من الموظفين الذين استفادوا من مختلف صيغ السكنات أمرا مهما جدا لرد الاعتبار لوسائل النقل الجماعي وتخليص المواطن من جحيم الحافلات وكابوس الازدحام.

ورغم الاستنجاد بمكتب دراسات إسباني لوضع مخطط تنظيم حركة المرور يبقى تحديث العاصمة أكثر من ضرورة من خلال إعادة ترميم السكنات القديمة وخاصة القصبة، وإعادة بعث القطاع الخدماتي وخاصة الفنادق والمساحات التجارية الكبرى، واستغلال كل المساحات الخضراء والحدائق العمومية والقضاء على السوق الموازي وتحفيز التجار على العمل ليلا كلها عوامل سترتقي بالعاصمة مستقبلا وتجعلها إحدى أهم عواصم المتوسط.

حكيم بوغرارة

أكثر من 14 ألف منصب شغل منها 10 آلاف للأساتذة

700 ألف مترشح يجتازون مسابقة التوظيف غدا

يكون 700 ألف مترشح غدا، على موعد لاجتياز مسابقة التوظيف لهذا العام لطوري التعليم المتوسط والثانوي وفي كل التخصصات، والظفر بذلك بمنصب دائم على مستوى إحدى المؤسسات التربوية، وقد جهز الديوان الوطني للمسابقات والاختبارات كل الظروف والتأطير لضمان سير الامتحانات بشكل أفضل، بحكم خبرته الطويلة وهذا بالتنسيق مع المديريات والوزارات المعنية، حسب ما أفاد به المكلف بالإعلام على مستوى وزارة التربية الوطنية.

سهام بوعموشة

يجتاز غدا المترشحون الذين لم يسعفهم الحظ في النجاح في مسابقة توظيف الأساتذة المنظمة شهر ماي المنصرم، أو المترشحون الجدد اختبارا آخر لعل وعسى يظفرون بمنصب دائم، بعدما قاموا بسحب الاستدعاء من موقع الديوان الوطني للمسابقات والاختبارات في 19 جوان المنصرم، لمعرفة مركز إجراء الامتحان. وما لاحظناه هو نشر على مواقع الأنترنت مواضيع نموذجية مرفقة بحلول، وملخصات للمراجعة لمساعدة الأساتذة المقبلين على اجتياز هذه المسابقة.

وحسب المكلف بالإعلام على مستوى وزارة التربية الوطنية لامين شرفاوي، فإنه من المتوقع اجتياز أكثر من 700 ألف مترشح من مشرفي التربية، مقتصدين وأساتذة مسابقة توظيف الأساتذة لسنة 2017، بالنسبة للتعليم المتوسط والثانوي وفي جميع المواد والتخصصات، وقد وفرت كل الإمكانيات لهذه العملية.

علما أن هذه الاختبارات تنطلق من الساعة الثامنة صباحا إلى غاية السابعة مساء، وسيعلن عن نتائجها في 3 جويلية الداخل على مستوى مديريات التربية، كما أن عدد مناصب الشغل المحددة بلغت أكثر من 14 ألف منصب من بينهم 10 آلاف و 9 منصب خصص للأساتذة في الطورين المتوسط والثانوي فقط، كون الطور الابتدائي تمت تغطيته من حيث الاحتياجات، والباقي للشعب الإدارية الأخرى من مقتصدين ومستشارين.

وحسب وزيرة التربية الوطنية، فإنها لم تستبعد إجراء مسابقات أخرى في الطور الابتدائي في حالة تسجيل عجز في التأطير، كما أن عملية التوظيف في القطاع تعتمد على المسابقات واستغلال الأرضية الرقمية، التي تضم قوائم احتياطية للناجحين في مسابقة 2016، والمقدر عددهم بحوالي 140 ألف ناجح في الامتحان الكتابي، وحسب الاستحقاق، مشيرة إلى أن عدد الذين سيحالون على التقاعد في شهر أوت سيكون أكثر من 40 ألف أستاذ.

ممثل سناباب لـ«الشعب»: نطالب بفتح المدارس العليا لتكوين الأساتذة

اعتبر المكلف بالإعلام لدى نقابة عمال التربية «سناباب» نبيل فرقنيس في اتصال هاتفي بـ«الشعب» مدة توقيت إجراء المسابقة طويلة، ما لا يسمح للمترشحين بالتركيز الجيد، وفضل لو يجرى الامتحان على يومين، بالنظر إلى الظروف المناخية وارتفاع درجة الحرارة خاصة في ولايات الجنوب، مما يدفع البعض إلى التخلي عن مواصلة الامتحان، مضيفا أنه من المفروض أن يجتاز كل مترشح اختبارا في تخصصه فقط مع لغة أجنبية يختارها.

بالمقابل، دعا ممثل «سناباب» إلى إعادة فتح المدارس العليا لتكوين الأساتذة والتي أغلقت سنة 1994، وزيادة مدارس جهوية كون المدارس المتواجدة حاليا على المستوى الوطني وهي أربعة قليلة، بالنظر للاحتياجات، مشددا على ضرورة أن يخضع الجامعي لتكوين على الأقل ثلاث سنوات ليكون أستاذا مؤهلا من الناحية البيداغوجية لإيصال المعلومة بطريقة جيدة للتلميذ، قائلا: «15 يوما لا تكفي لتكوين أستاذ متخرج حديثا من الجامعة».

وأشار فرقنيس في هذا الإطار إلى أن نقص التكوين يجعل مستوى الأستاذ ضعيفا مما ينعكس بالسلب على التحصيل العلمي لدى التلميذ، وحسبه أنه من الأجدر إلغاء المسابقات والتركيز على تكوين الأساتذة المتخرجين من الجامعة كي يكونوا أهلا للتدريس.

بن رقطة المكلفة بالإعلام لدى الارصاد الجوية لـ «الشعب»:

انخفاض تدريجي لدرجة الحرارة بدءا من يوم السبت

الحرائق لا علاقة لها بموجة الحر

تتوقع مصالح الأرصاد الجوية انخفاضا تدريجيا لدرجات الحرارة والتي ستعود إلى معدلها الفصلي بعد أن تجاوزت 40 درجة مئوية في الولايات الشمالية و45 درجة في الجنوب، حسب ما أكدته المكلفة بالإعلام لدى ديوان الأرصاد الجوية هوارية بن رقطة في تصريح لـ "الشعب".

سعاد بوعبوش

أرجعت بن رقطة ارتفاع الحرارة الذي شهدته الجزائر في الأيام الأخيرة إلى قدوم كتلة هوائية ساخنة امتدت إلى أغلب ولايات الوطن والشمال الإفريقي، وتزامن ذلك مع انعدام تيارات بحرية ملطفة. انخفاض درجات الحرارة سيكون بداية بالمناطق الغربية، فيما ستبقى على مستوى المناطق الوسطى والشرقية نوعا ما مرتفعة، فيما يرتقب أن تعود درجات الحرارة إلى معدلها الفصلي اليوم.

وأشارت المكلفة بالإعلام على مستوى ديوان الأرصاد الجوية هوارية بن رقطة لنا إلى أنه في انتظار الخميس والسبت الذي يصادف 1 جويلية ودخولنا في عز الصيف ستعرف درجات الحرارة تراجعا بالمناطق الشمالية، بحيث سيسجل ما بين 27 و30 درجة بالمناطق الساحلية.

و سيتم تسجيل ما بين 33 إلى 35 درجة بالمناطق الشرقية ودرجات حارة نسبيا بالمناطق الجنوبية تتراوح بين 40 إلى 45 درجة، و قد تصل بكل من عين صالح وحاسي مسعود إلى 47 درجة، أما منطقتا تمنراست وجانت فينتظر أن تتراوح مابين 32-35 درجة بسبب كونهما تقعان في منطقة عالية.

ونفت بن رقطة أن يكون سبب ارتفاع درجة الحرارة الحرائق المسجلة بعدة ولايات منها 13 حريقا سجل في اليومين الأخيرين بعدة ولايات الذي يمكن أن يؤثر في سخونة الهواء بالولاية المعنية بالحريق، فيما يرتبط ارتفاع الحرارة بالغلاف الجوي، مؤكدة أن هذا الارتفاع المحسوس سببه قدوم كتلة هوائية ساخنة فقط وهو أمر عادي لأننا في فصل الصيف.

في غمرة الفرحة والتضامن العائلي

عدم الالتزام بالمداومة يثير غضب سكان الشلف

خلف عدم التزام التجار بنظام المداومة لضمان تموين السكان بالمواد الغذائية يومي عيد الفطر المبارك، موجة استياء وغضب بين سكان الشلف خاصة في المدن الكبرى، مطالبين المصالح المعنية باتخاذ التدابير القانونية الردعية. هذا ما رصدته "الشعب" بعين المكان.

الشلف: و.ي. أعرابي

بحسب المعاينة الميدانية والاتصالات التي تلقيناها، فإن موجة الغضب فاقت حدها من طرف المواطنين الذين وصفوا عدم التزام التجار بنظام المداومة المحدد من طرف المصالح المعنية لضمان تموين المواطنين بالمواد الاستهلاكية بغياب المسؤولية الأخلاقية والاجتماعية، وضرب للإجراءات القانونية الخاصة بمثل هذه المواعد.

سجل السكان غلق كثير من المحالات التجارية كالمخابز، ما دفعهم إلى البحث عن مادة الخبز في أحياء بعيدة من عاصمة الولاية وبكميات قليلة جدا تخضع للتسقيف، وهو ما أثار غضب المواطنين الذين فوجئوا بهذا السلوك.

ولم تتوقف الظاهرة عند هذا الحد بل امتدت إلى تجار الخضر والفواكه الذين قرروا غلق محلاتهم قبل يوم العيد بحجة أن سلعهم قد نفذت، وهو ما اعتبره البعض إخلالا بعدم اقتناءهم للسلع الكافية لضمان التموين، حيث حرم الكثير من الخضر والفواكه ومادة الحليب التي صارت نادرة العرض بالمحلات ليلة العيد، فيما لجأ البعض إلى رفع سعرها في ظل غياب المراقبة ومتابعة النشاط التجاري خلال هذه المناسبة المباركة.

وأمام هذه التجاوزات، ناشد السكان، مصالح التجارة والمراقبة وقمع الغش واتحاد التجار بفتح تحقيق ميداني بخصوص عدم التزام هؤلاء بالإجراءات الخاصة بضمان التموين خلال أيام العيد المبارك.

ومن جانب آخر لم تمنع موجة الحر الشديد التي فاقت كل التوقعات العائلات الشلفية من الخروج بقوة للتعبير عن صور التضامن واللقاءات الحميمية وزيارة المقابر التي مازالت بعضها مع الأسف غارقة في الأشواك والأعشاب البرية رغم تعليمات وزارة الداخلية بتنظيفها وصيانتها.

مدير مكتب مراقبة السوق لـ"الشعب":

استجابة التجار للمداومة بلغت 100 بالمائة بوهران

قدّر رئيس مكتب مراقبة السوق لدى مديرية التجارة بوهران، بوجلول هواري، نسبة الاستجابة لنظام المداومة الذي أقرته الوزارة عشية عيد الفطر بـ 100 بالمائة، مؤكدا أنّ جميع التجار المسخرين على مستوى البلديات 26 فتحوا محلاتهم قبل صلاة العيد.

وهران: براهمية مسعودة

أكد بوجلول في تصريح لـ«الشعب"، أنه لاحظ تحسنا خلال السنتين الأخيرتين في احترام مواد القانون 08-04 المتعلق بشروط ممارسة الأنشطة التجارية خلال الأعياد الوطنية والدينية، مذكّرا أن المديرية سجلّت السنة الماضية تقريبا نفس النسبة من الاستجابة التي ارتفعت تدريجيا منذ تطبيق هذا النظام في سنة 2012.

وأشار نفس المسؤول، إلى أنّ برنامج المداومة بوهران تضمّن هذه السنة 208 مخبزة و491 محل للمواد الغذائية و13 مطحنة و3 ملبنات ومنتج واحد للمياه المعدنية وحوالي 42 محطة لخدمات البنزين، مضيفا أنه تم تجنيد لهذه العمليّة أكثر من 25 فرقة مراقبة بمجموع 50 عونا.

وعن أزمة الخبز التي شهدتها بعض البلديات ما بعد صلاة العيد، على غرار مسرغين التابعة لدائرة بوتليليس والكرمة بدائرة السانية، أجاب قائلا إنّ من "حق التجار قضاء العيد مع أهاليهم وزيارة أقاربهم وعلى الزبائن قضاء حاجياتهم قبل صلاة العيد"، مؤكّدا أنّ عمليات الرقابة تشتد خلال هذه الفترة بالذات، وأنّ نسبة التجار المعنيين بالمداومة حسب القوانين السارية المفعول تعادل 30 بالمائة من العدد الإجمالي.

وقد بدأ تطبيق نظام مداومة التجار خلال الأعياد الرسمية الوطنية والدينية منذ سنة 2012 بعد تعديل قانون 04/08 المحدد لشروط ممارسة النشاطات التجارية والبدء بالعمل بإجراءات تفرض على التجار ضمان المداومة خلال هذه الأعياد.

ويتضمن القانون إجراءات عقابية غرامات مالية ومتابعات قضائية ضد كل من لا يطبق الإجراء، حيث يتضمن قانون 13/06 الخاص بشروط ممارسة النشاطات التجارية إمكانية غلق المحلات التجارية لمدة شهر مع غرامة مالية تتراوح بين 30.000 و200.000 دج ضد المخالفين.

بختة صافو إطار بمديرية المصالح الفلاحية بتيارت:

توقع جني 3 ملايين قنطار من الحبوب رغم الجفاف

يتوقع خبراء الفلاحة بولاية تيارت أكثر من 3 ملايين قنطار من الحبوب بشتى أنواعها لاسيما بالجهتين الشرقية والشمالية للولاية عكس الجهة الجنوبية التي سادها شبه جفاف وكذا تساقط البرد بكثرة مما أثر على المنتوج الفلاحي.

تيارت: عمارة.ت

بحسب بختة صافو إطار بمديرية المصالح الفلاحية بولاية تيارت، فإن المساحة المزروعة هذا الموسوم فاقت 350 ألف هكتار منها 10 آلاف هكتار أراضي مسقية ذاتيا من أصل 705 ألف هكتار مساحة صالحة للزراعة، حيث نفذ بعض الفلاحين ولاسيما فلاحو الجهة الشرقية للولاية إرشادات المصالح الفلاحية فيما يخص نجاعة السقي المحوري الذي أتى بنتائج معتبرة بالأراضي التي تم سقيها.

وذكرت صافو أن مصالح الفلاحة وفرت 1400 آلة حصاد وأكثر من 5400 جرار زيادة على 3 آلاف عربة نقل من أجل نقل المحاصيل الزراعية إلى المخازن المتواجدة عبر بلديات الولاية، حيث يبلغ عددها 39 نقطة تخزين منها 4 مخازن كبرى متواجدة بعاصمة الولاية ومهدية وفرندة والسوقر. وقد قدرت سعة التخزين بولاية تيارت 2 مليون و522 ألف قنطار حاليا.

أما البقوليات فتقدر المساحة المخصصة لزرعها حسب مصالح مديرية الفلاحة بـ 10400 هكتار زرع معظمها عدس والبقية خصصها الفلاحون لمادة الحمص وبلغة الأرقام تم زرع 9800 هكتار من العدس و600 هكتار من الحمص حيث بلغ الإنتاج 12 قنطار في الهكتار الواحد من مادة العدس.

حملة الحصاد والدرس انطلقت في بداية شهر جوان وتباينت النسبة بين شمال الولاية وجنوبها حيث اتضح جليا تأثر الجهة الجنوبية ما عدا بلدية سيدي عبد الرحمان بالجفاف، وتضرر 56400 هكتار جراء قلة تساقط الأمطار في وقتها بينما تضررت 600 هكتار بالبرد الذي تساقط في الآونة الأخيرة.

التدابير المتخذة لحماية الحقول من الحرائق تم التخطيط لها مسبقا من طرف مديرية المصالح الفلاحية بالتنسيق مع مصالح الأمن والحماية المدنية والفلاحين والشركاء لتفادي الحرائق، حيث نظمت المصالح المذكورة حملة واسعة مست جميع جهات الولاية للوقاية من الحرائق ومسبباتها. علما أن ولاية تيارت تعتبر رائدة في إنتاج الحبوب ولاسيما الشعير حيث وصل إنتاجها في العام ما قبل الأخير إلى أكثر من 4 ملايين قنطار وهي الثانية بالهضاب العليا بعد ولاية سطيف المتصدرة وطنيا.

يبقى الانشغال الوحيد بالنسبة للفلاحين ولاسيما في الجهة الجنوبية هو عدم الاستفادة من الدعم المباشر من صندوق التأمين لكون أغلبية الفلاحين المتضررين من الجفاف لم يؤمنوا على أراضيهم الفلاحية رغم الحملة التي قامت بها المصالح المختصة، وهي ثقافة لم تلق رواجا كبيرا لدى الفلاحين ويبقى اقتناء البذور خلال الموسم الفلاحي المقبل يشكل عائقا بالنسبة لهؤلاء.

بسبب تسممات وضربات الشمس

استعجالات البليدة تستقبل أكثر من 600 شخص في 24 ساعة

استقبلت مصلحة الاستعجالات بالوحدة الاستشفائية المشهورة بـ "الفابور" بقلب مدينة البليدة، ما لا يقل عن 600 شخص، من مختلف الفئات العمرية، تعرضوا إلى إصابات بتسممات ، وأيضا بسبب تعرضهم لضربات شمس حارقة خلال يومي عيد الفطر المبارك.

البليدة: لينة ياسمين

الإصابات الاستعجالية تم التكفل بها في وقت قياسي من قبل الفريق الطبي والتمريض المشرف، وعاد غالبية المرضى إلى مساكنهم بعد تلقيهم العلاج اللازم، واتضح من خلال المعاينة الأولية، أن المرضى تعرضوا إلى ضربات شمس حارة، ناجمة عن السير والتعرض لأشعة الشمس الشديدة يومي العيد بالخصوص، والتي ارتفعت فيها درجات الحرارة بشكل قياسي تراوحت بين 42 و45 درجة مئوية، تسببت أيضا في اندلاع حرائق بغابات سلسلة الأطلس البليدي إلى الغرب، وأيضا بمنطقة بوقرة في الشرق، حيث أعطى عناصر الإنقاذ تعليمات بالاحتماء وعدم التعرض للشمس، وأيضا تحذير السائقين من الاقتراب من بعض النقاط السوداء عبر الطريق الوطني رقم 1، مخافة وقوع انجراف صخري نتيجة الحرائق وتفكك الحجارة.

كما كشفت المعاينة أيضا أن غالبية المرضى، تعرضوا لتسممات غذائية، ناجمة عن تناولهم بشكل مفرط لحلوى العيد، كون جهازهم الهضمي ما يزال غير متعود على وتيرة الأكل، مثلما كان عليه في شهر الصيام، وهو ما أدى إلى إصابتهم بتلك التسممات الموضوعية، وأيضا لأن البليدة في أحيائها الشعبية تشتهر بتناول لحم "النقانق" والمعروف محليا بـ "المرقاز" خلال مناسبة عيد الفطر، وهي المادة الاستهلاكية التي تقتنى في الغالب من مشاوي يتم وضعها في الطرق والساحات والشوارع العامة، لا يحترم أصحابها الشروط الصحية وطرق حفظها، وهو ما يخلف تلك التسممات، فضلا عن بيع بعض محلات الجزارة للنقانق، وعدم حفظها بطريقة صحية جيدة.

توجه جديد لقطاع التكوين المهني بتندوف

منجم غار جبيلات في صلب الاهتمام

نظمت مديرية التكوين المهني والتمهين حفلاً فنياً على شرف المتفوقين الأوائل في جميع التخصصات، وتأتي المبادرة من أجل تشجيع المتربصين الأوائل الذين حققوا نتائج جيدة خلال مسارهم التكويني، وكذا تحفيز الشباب لخوض غمار التكوين المهني واكتساب مهارات تؤهلهم لولوج عالم الشُغل من أوسع أبوابه، الحفل الذي احتضنه مركز "محمد بلوزداد" شهد حضور السلطات المحلية وأولياء المتربصين، وبتغطية خاصة من "الشعب".

تندوف: عويش علي

أكد "الحاج صديق" مدير التكوين المهني والتمهين لـ«الشعب"، أن قطاعه مستعد لاستقبال أزيد من 700 متربص خلال الموسم القادم بكلا المركزين بزيادة 100 متربص عن الموسم الحالي، وأوضح المتحدث أن هذا الرقم مرشح للارتفاع بفضل توفر الهياكل البيداغوجية، واعتبر أن الجانب التأطيري لا يطرح إشكالاً في الوقت الحالي بفضل الكفاءات المختصة التي يتوفر عليها القطاع بتندوف، مؤكداً في الوقت ذاته أن الموسم القادم سيشهد لأول مرة فتح مركز للتكوين المهني ببلدية أم العسل موجه للمرأة الماكثة بالبيت.

من جهة أخرى أكد أمومن مرموري والي تندوف أن خطة العمل تهدف إلى جعل قطاع التكوين المهني بتندوف مواكباً للحركية التنموية التي تشهدها المنطقة عبر العديد من التخصصات التي تم استحداثها في إطار اللجنة القطاعية، واعتبر أن التركيز ينصب على التخصصات ذات الصلة بقطاع المناجم وخاصة تلك المطلوبة في منجم غار الجبيلات.

وأردف قائلا "لقد بدأنا بالفعل بتطبيق هذه الاستراتيجية في الموسم المنصرم وهناك متربصون في هذه التخصصات ولكن هذا لا يمنعنا من العمل أكثر في هذا الصدد".

وعن المعهد الوطني للتكوين المهني بتندوف، أكد مرموري أن الأشغال تسير بوتيرة جد عادية، واعتبر أن نسبة الإنجاز قد بلغت 75٪ على أن يتم تسليمه في الآجال القانونية.

أتلفت 41 هكتارا من الغابات بسكيكدة

إنقاذ مجمعات سكنية وممتلكات من عدة حرائق

تمكنت مصالح الحماية المدنية لسكيكدة من إنقاذ عدد من المجمعات السكانية ومساحات غابية شاسعة وعدة بساتين وآلاف الأشجار المثمرة ومداجن واصطبلات للحيوانات خلال إخمادها لستة حرائق اندلعت أمس بمختلف أنحاء الولاية منها بلديات عاصمة الولاية وتحديدا منطقة بولقرود، الشاطئ الكبير ببلدية عين الزويت، بني والبان، بين الويدان، عزابة وبن عزوز، هذا في الوقت الذي تكبدت فيه الولاية خسائر مادية تمثلت في إتلاف 41 هكتارا من الغابات، 27 هكتارا من الأحراش، 1.5 هكتار من المحاصيل الزراعية، 30 رزمة كلا و1261 شجرة مثمرة.

هزة أرضية بقوة 2.9 درجة بعين بوزيان

سجلت بلدية عين بوزيان الواقعة أقصى جنوب عاصمة ولاية سكيكدة هزة أرضية جديدة تبلغ قوتها 2.9 درجة على سلم ريشتر، شعر بها السكان على بعد 2 كلم جنوب غرب مركز البلدية، وتعد الهزة من بين عشرات الهزات الأرضية المسجلة الأيام والأشهر الماضية بالبلدية التي تقع ضمن منطقة النشاط الزلزالي الذي يقطع البلدية انطلاقا من جنوب قسنطينة وصولا لولاية قالمة، وتتميز بنشاطها الضعيف عموما، في حين أن هذه الهزات بررتها مصالح الحماية المدنية بالطبيعية نظرا للنشاط الطبيعي للقشرة الأرضية.

سكيكدة: خالد العيفة

قتيلان و8 جرحى في 3 حوادث في ثاني أيام العيد بسطيف

لم يمر اليوم الثاني من أيام عيد الفطر المبارك بسطيف، بردا وسلاما على مستعملي الطرق، إذ سجل فيه وقوع 3 حوادث مرور خطيرة، خلفت قتيلين و8 جرحى. هذا ما رصدته "الشعب" بعاصمة الهضاب.

سطيف : نور الدين بوطغان

الحادث الأول سجل بالطريق الاجتنابي بمدينة عين ولمان، جنوب الولاية، إثر اصطدام بين سيارتين تحملان ترقيم ولاية المسيلة، بعد تجاوز خطير، حيث اصطدمت سيارة بالسيارة التي تم تجاوزها، ما خلف مقتل شاب يبلغ من العمر 21 سنة، كان مرافقا لأحد سائقي السيارتين، و4 جرحى في حالة جد خطيرة، ونفوق قطيع من الغنم يبلغ 28 رأسا بسبب الحادث.

أما الحادث الثاني فوقع على مستوى محطة الراحة في الطريق السيار بالقرب من مدينة العلمة، شرق عاصمة الولاية وخلف مقتل شاب محامي، اصطدمت سيارته التي كان يقودها بسرعة بالحاجز الأسمنتي مخلفة وفاته.

أما الحادث الثالث، فوقع في المدخل الشرقي لمدينة عين عباسة، 21 كم شمال غرب عاصمة الولاية، وخلف 4 جرحى في سيارة واحدة، وتم نقلهم إلى المستشفى الجامعي سعادنة عبد النور لتلقي الإسعافات نظرا لخطورة الإصابات.

وقد تدخلت مصالح الحماية المدنية لإجلاء المصابين، كما فتحت مصالح الدرك الوطني تحقيقات لتحديد ملابسات هذه الحوادث الخطيرة.

نشير إلى أن ذات المصالح سجلت، خلال شهر رمضان أكثر من 26 حادثا جسمانيا، خلفت 9 قتلى وعديد الجرحى، وأغلب الحوادث وقعت خلال العشر الأواخر من الشهر الفضيل.

والي تندوف حصريا لـ «الشعب»:

مشاريع واعدة للقضاء على مشكل التزود بماء الشرب

اشتكى سكان بلدية تندوف مؤخراً من تذبذب في توزيع المياه الشروب ببعض المناطق، ما استدعى تخصيص حيز كبير من أشغال الدورة العادية الثانية للمجلس الشعبي الولائي لمناقشة وإثراء الموضوع الذي بات هاجساً يؤرق المواطنين خاصة في فصل الصيف.

لتسليط الضوء أكثر على وقائع القضية، أفرَدَ أمومن مرموري، والي تندوف، يومية «الشعب» بحوار حصري تطرق فيه إلى حقائق تُنشر لأول مرة عن الملف.

تندوف: عويش علي

أكد والي تندوف في مستهل حديثه لـ «الشعب» أن محطة نزع المعدنيات التي باشرت عملها بطاقتها القصوى مؤخراً تمكنت بفضل طاقم بشري متخصص من خفض نسبة الملوحة في المياه من 8 ,3غ/ لتر سابقاً إلى 1غ/لتر وهو المعدل المسموح به، بحسب معايير منظمة الصحة العالمية.

أضاف مرموري أن هذه المحطة تعمل حاليا بطاقتها القصوى وتُنتج 10 آلاف م3 من المياه بفارق أدنى بـ4 آلاف متر مكعب عن احتياجات المنطقة، واعتبر أن تذبذب التوزيع مَرَدُّه إلى انخفاض الإنتاج وإلى الحالة المهترئة التي تعيشها الشبكات الثانوية داخل المدينة بسبب انسداد هذه القنوات بفعل الأملاح المتراكمة داخل الأنابيب.

في هذا الإطار، أكد والي الولاية، أن السلطات المحلية فكرت بجدية في ضرورة القضاء على مشاكل المياه نهائياً من خلال تفعيل المخطط التوجيهي للمياه الصالحة للشرب بالولاية والتي جاءت بالشراكة مع مكاتب دراسات ومختصين تقنيين ومهندسين أشرفوا على إعداد خبرة ودراسة معمقة لمشاريع المياه الشروب بالولاية.

كما تم تشكيل لجنة أخرى تضم مختصين في الموارد المائية من أجل معاينة جميع شبكات المياه الحالية وتحديد النقاط السوداء عبر كامل أحياء المدينة، وأردف والي الولاية قائلاً: « أن عملية الإحصاء هذه مكنت من حصر أماكن الخلل وتحديد 20 نقطة سوداء خُصص لها غلاف مالي قدره 04 مليارات سنتيم، موجهة بالأساس لـ20 عملية خاصة بإعادة الاعتبار لهذه الشبكة التي تعاني من الانسداد أو التسربات وربطها بشبكات استحدثت مؤخراً بالأحياء الجديدة على أن يتم الانتهاء من تجديد كل الشبكات بتاريخ 15 جويلية «، مؤكداً في الوقت ذاته على أن السلطات المحلية مستعدة للتكفل بأي مشكل قد يطرأ في عملية التوزيع و»ستقوم بالاستجابة لطلبات المواطنين أولاً بأول».

طمأن والي تندوف السكان بأن عملية إعادة الاعتبار لشبكة المياه داخل الأحياء وزيادة التدفق ستكون متبوعة بعملية مركزية تشمل توسعة لمحطة التحلية نفسها، حيث أكد أن الوزارة الوصية أبدت موافقتها على مشروع التوسعة لتصل نسبة الإنتاج عتبة الـ 15 ألف متر مكعب، وملحق الصفقة موجود حالياً على طاولة اللجنة الوطنية للصفقات بالمديرية العامة للجزائرية للمياه في انتظار الانطلاق في إجراءات الإنجاز، وأضاف المتحدث أن أشغال الدورة العادية الأخيرة للمجلس الشعبي الولائي خلصت الى رفع التماس للجهات المختصة من أجل إنجاز توسعة ثالثة لمحطة التحلية لتصل القدرة الإنتاجية في حال الموافقة على هذا الالتماس إلى 27 ألف متر مكعب، مؤكداً أن هذه القدرة الإنتاجية تكفي لحوالي 200 ألف نسمة وهي رؤية مستقبلية لتندوف بعد 20 عاماً على حد تعبير والي الولاية، كما ستمكن هذه التوسعة من استفادة مواطني بلدية تندوف من المياه على مدار اليوم وفي كل أيام الأسبوع.

تدعيم الشبكة بقناة جلب جديدة ومحطة ضخ ثانية

أوضح الوالي أن القناة القديمة لجلب المياه من حاسي عبدالله على مسافة 23 كلم قد تدعمت بقناة أخرى احتياطية يتم إنجازها حالياً على شطرين بنسبة إنجاز بلغت 60٪، ونفى المتحدث بعض الشائعات التي يروجها البعض من أن القناة القديمة سيتم الاستغناء عنها عند الانتهاء من إنجاز القناة الجديدة، مؤكداً أن المشروع الجديد جاء لتدعيم وتأمين الشبكة والعمل بالتوازي مع القناة القديمة وسيكون « صمام أمان « في حال وقوع أي تسرب أو عطب في القناة القديمة خاصة وأن الولاية لا تمتلك مخزونا احتياطيا من المياه يمكن اللجوء إليه في الحوادث.

اعتبر أن العملية حالياً تسير بوتيرة عادية، ولكنها تستدعي الحيطة والحذر في التعامل مع شق الطرق وتفادي شبكات الغاز والكهرباء، وأضاف والي الولاية عن قرب موعد الانطلاق في أشغال إنجاز محطة الضخ الجديدة بمنطقة حاسي عبدالله والتي سيتم ربطها بمحطة الضخ القديمة بحي موساني وينتظر استلامها في غضون 20 شهراً، بالإضافة إلى مشروع إنجاز خزانات إضافية في الأحياء الجنوبية الشرقية من مدينة تندوف، وفي حال تسليم هذه المشاريع ستكون الولاية قد حققت الأهداف المنشودة في المخطط التوجيهي للمياه الصالحة للشرب بالولاية وتقسيم المدينة إلى شطرين مترابطين بالشبكة يتم تزويدهما بالمياه بالتوازي.

في هذا الإطار ولتفادي أي خلل في التوزيع مستقبلاً، أوضح والي الولاية أن التقييم الأولي الذي أجري لشبكة المياه الصالحة للشرب « دفعنا إلى تصحيح العمل الأول الذي أجرته الجزائرية للمياه وبالتالي نحن مضطرون لأسباب تقنية إلى إعادة توزيع المدينة إلى قطاعات « وهو ما ساهم في ضبط ضغط المياه وإيصاله إلى العديد من المناطق التي كانت في السابق نقاطا سوداء تم القضاء على أغلبها في انتظار الانتهاء من تجديد كل الشبكة المهترئة في عملية سيتم الانتهاء منها منتصف الشهر المقبل.

علاج نسبة ملوحة المياه رهان كُسِب

150 مليون دج ديون مستحقة على المواطنين ومتابعات قضائية ضد المتخلفين عن التسديد

من جهة أخرى، سجلت الجزائرية للمياه العديد من التدخلات على مستوى الشبكات الداخلية التي تزود المدينة بالمياه، إذ تُحصي المؤسسة حوالي 45 تدخلا خاصا بفك الانسدادات، خلال شهر واحد في حين سجلت 60 تدخلا في حالات التسربات على مستوى الشبكة.

أوضحت «موساوي أحجبوها» المكلفة بالإعلام على مستوى مؤسسة الجزائرية للمياه أن عدد المشتركين قد زاد بشكل ملحوظ ليصل حالياً إلى حدود 13500 مشترك، وأضافت المتحدثة أن المؤسسة قد باشرت مؤخراً إجراءات التقاضي ضد المخالفين للقوانين والمتخلفين عن تسديد فواتيرهم وتقييد الدعاوى لدى محكمة تندوف، مؤكدةً أن الديون المستحقة قد بلغت 15 مليار سنتيم يقع أغلبها على عاتق المواطنين، موضحة أن مؤسسة الجزائرية للمياه بتندوف لديها توجه لمقاضاة المتخلفين عن تسديد الفواتير واللجوء إلى العدالة من أجل ردع المخالفين ومعاقبة المتسببين في ظاهرة سرقة المياه التي انتشرت مؤخراً في ظل غياب الحس الحضري وامتناع البعض عن الالتزام الكامل بتسديد ما عليه من مستحقات، واعتبرت أن تسديد الفواتير بشكل منتظم هو الحل الأنسب للمواطن والذي قد يُساهم التزامه التعاقدي بزيادة مداخيل الجزائرية للمياه وبالتالي تحسين الخدمة المقدمة من طرف المؤسسة.

إجراء ات صارمة لضمان موسم اصطياف ناجح ببجاية

تنصيب خلية متابعة للوقوف على مجانية الدخول إلى الشّواطئ

مع حلول فصل الصيف لهذه السنة، قرّرت مصالح ولاية بجاية وضع حد لبعض الانحرافات التي كلما قدم موسم الاصطياف، على غرار الحقوق التي يفرضها بعض الشباب على مرتادي الشواطئ دفعها، وكذا تقليص مساحات هذا الأخير عن طريق تثبيت المظلات الشمسية ووضع الكراسي المخصّصة للكراء.

بجاية: بن النوي توهامي

في هذا الصدد أشرف السيد الوالي محمد حطاب على تنصيب لجنة ولائية مكلفة بالمحافظة على السير الحسن للموسم الصيفي، وقد جاء ذلك تطبيقا لتوجيهات وزارة الداخلية والجماعات المحلية، حيث يتعلق الأمر بتمديد التوجيهات التي من شأنها تحضير موسم الاصطياف، والتي تم توسيعها إلى أعضاء اللجان المكلفة بهدف تجسيد أفضل للأهداف المسطّرة.

ويلزم رؤساء البلديات التي تقع على طول الشريط الساحلي، وكذا المديرون التنفيذيون الذين يُعدّون أعضاء باللجنة، بضمان متابعة تنفيذ جلّ التوصيات التي سبق للسيد الوالي أن أملاها أثناء الاجتماعات المختلفة المنعقدة، بهدف التحضير لموسم الاصطياف.

وللتذكير، فقد وجّه والي بجاية تعليمات إلى أعضاء اللجنة المكلفة بتحضير موسم الاصطياف، مفادها السهر على ضمان نوعية خدمات عالية للمصطافين في بيئة صحية، وهذا بغاية تفادي مواجهة نفس النقائص التي سبق تسجيلها في المواسم الصيفية الماضية.

وقد ركّز الوالي على أهمية تحسين ظروف الاستقبال، حيث تعد نوعية الخدمات العامة المقدمة على مستوى البلديات الساحلية طارئة تأتي في طليعة الأولويات، ينبغي تجسيدها في أرض الواقع عن طريق تنفيذ محاور العمل الرئيسية التي تم وضعها، ومن بين التوصيات الرئيسية التي أصر على تأكيدها أثناء الاجتماع الذي تم عقده بهدف التنصيب الرسمي للجنة، «يعد الدخول إلى الشواطئ مجانيا ومتاحا للجميع، ولا ينبغي تعليق هذا المبدأ ولا حتى التشكيك فيه، ويمنع تخزين المرافق الخاصة بالشواطئ من مظلات شمسية وكراسي وطاولات في محيط الشواطئ، حيث يتم بمدخل هذه الأخيرة تخصيص مساحة لها».

من جهة أخرى فقد أُمِر رؤساء المجالس الشعبية البلدية، بإنجاز هياكل خفيفة مرنة وقابلة للتفكيك، يتم استخدامها كحمامات ومرافق للصرف الصحي ومراكز أمنية، كما أن النشاطات الرياضية والترفيهية مسموحة، إذا ما كانت تحترم المعايير الأمنية وتضمن سلامة المستحمّين.

أما في ما يتعلق باستخدام الدراجات المائية بمحرك والمعروفة باسم «الجيت سكي»، على مستوى الشواطئ والتي كثيرا ما تكون سببا في حوادث مأساوية، فقد وجّه السيد الوالي تعليمات تنص على وجوب إخضاع هذا النشاط لرقابة صارمة، من أجل تفادي أي انتهاك للسلامة الجسدية الخاصة بالمرتادين على شاطئ البحر.

وعلاوة على هذا، فقد أمر السيد الوالي المسؤولين عن التجارة والصحة بالسهر على مراقبة التجار، أصحاب الامتياز، الذين ينشطون في المجال الغذائي، وذلك بشكل مفاجئ وفي إطار الفرق المختلطة، كما أنه ينبغي على الشواطئ المفتوحة للسباحة التوفر على موقف أو أكثر للمركبات، تكون مهيأة وفقا للمعايير المطلوبة، ويسهر على حراستها شباب، مع العلم أن الأولوية تعود للشباب المصابين بإعاقة والتابعين للبلدية المعنية.

وإلى جانب كل ما سلف، فقد تم التأكيد على أنه سيتم هذه الأيام، تنصيب خلية رصد وتقييم على مستوى كل البلديات الساحلية، يسهر على تسييرها المسؤول الإداري على الشواطئ الذي يقوم بتعيينه الوالي.

إعفاء 12 بلدية بباتنة من الدّعم المالي

160 مليار سنتيم للري والموارد المائية والشباب والرياضة

كشف والي باتنة محمد سلماني عن تحويل غلاف مالي معتبر يفوق الـ 160 مليار سنتيم، تعتبر فائضا ماليا في ميزانية التسيير إلى ميزانية التجهيز للولاية لقطاعي الموارد المائية والشباب والرياضة لتجسيد مجموعة من المشاريع التنموية الهامة.

باتنة: لموشي حمزة

أشار الوالي في تدخله خلال أشغال الدورة العادية الثانية للمجلس الشعبي الولائي لولاية باتنة، التي تضمن جدول أعمالها عرض مشروع الميزانية الإضافية للولاية لسنة 2017، إلى ضرورة ترشيد النفقات وحسن استغلال الفائض منها لدى بعض البلديات وتوجيهها إلى قطاعات أخرى أكثر حاجة لها على غرار الري من خلال حفر الآبار وتهيئة وتغطية كافة الملاعب، عبر مختلف البلديات بالعشب الاصطناعي لتمكين الشباب من قضاء أوقات فراغهم في مرافق ترفيهية مناسبة خاصة في فصل الصيف الذي يكثر فيه الطلب على مثل هاته المرافق الشبانية.

وأكّد المسؤول الأول عن الجهاز التنفيذي بالولاية، على أن العملية التي أقدمت عليها مصالحه تأتي في سياق الجهود المبذولة لترشيد النفقات، بعد حذف المبالغ المذكورة من ميزانية التسيير وتوجت بإلغاء 70 خطا هاتفيا، مع مواصلة تخفيض النفقات غير المجدية والتي تكلف ميزانية الولاية مبالغ مالية هامة، حيث سمحت المراجعة الخاصة بكل المشاريع إلى توفير بعض الأموال لانجاز مشاريع ببلديات أخرى حيث تم أيضا إعفاء 12 بلدية في المجموع، من الدعم المالي من ميزانية الولاية لأنها تتوفر على موارد مالية مختلفة.

وقد صادق أعضاء المجلس بالأغلبية على تقرير الوالي حول الحساب الإداري لسنة 2016 والميزانية الإضافية للسنة المالية 2017، حيث قدّر المبلغ الإجمالي للإيرادات المقترحة ضمن مشروع الميزانية الإضافية، التي تمت المصادقة عليها 90 مليار دج، موزعة على قسم التسيير بمبلغ 50 مليار دج وقسم التجهيز والاستثمار 5 . 30 مليار دج.

كما يطالب الشباب ببعض المشاريع التي من شانها تخفيف حجم البطالة ببلديتهم نتيجة غياب فرص عمل حقيقية خاصة الشباب الجامعي والذي يقضي معظم وقته في المقاهي والتسكع في الشوارع جراء غياب مرافق ترفيهية ورياضية وشبانية يقضون فيها وقت فراغهم ويمارسون فيها مختلف النشاطات الترفيهية والرياضية، حيث يضطر البعض منهم حسب ما أفادوا به لنا إلى التنقل إلى البلديات المجاورة لقضاء أوقات فراغهم، مؤكدين أنهم قاموا بمراسلة الجهات المعنية في أكثر من مرة وصعدوا بعدها اللهجة بتنظيم حركات احتجاجية تعقبها وعود من المسؤولين الذين يختفون بعدها ولا يوجد لهم أثر في الميدان حسبهم إلا عند اقتراب المواعيد الإنتخابية، كما تأتي انشغالات التزود بالمياه الشروب على رأس الأولويات بعد جفاف بعض المنابع والآبار الارتوازية الأمر الذي يحتم عليهم اللجوء إلى الصهاريج التي أثقلت كاهلهم بسبب غلائها، مناشدين السلطات الولائية بالتفاتة جادة لمطالبهم خاصة ونحن في فصل الصيف الذي يكثر فيه استخدام هاته المادة الحيوية.

سكان بلدية أولاد سلام يطالبون ببرمجة مشاريع تنموية

جدّد سكان بلدية أولاد سلام مطالبهم للسلطات المحلية بضرورة التدخل لبرمجة عدد من المشاريع التنموية ذات الصلة المباشرة بحياتهم اليومية، حيث أشار بعض السكان إلى معاناتهم الكبيرة جراء غياب برامج تنموية فعالة في بلديتهم ذات الكثافة السكانية المرتفعة، ويأتي على رأس انشغالاتهم نقص المشاريع التنموية الخاصة بالسكنات في مختلف الصيغ الاجتماعية والتساهمية وحتى البناء الريفي الذي تعتبر البلدية من بين البلديات التي استفادت من حصص متواضعة جدا.

تتكرّر مع كل موسم صيف

أزمة التّموين بالمياه الشروب تعود إلى بلديات بومرداس الشرقية

عادت ظاهرة التذبذب في تموين سكان عدد من البلديات الشرقية من بومرداس بمياه الشرب لتضرب مجددا مع بداية فصل الصيف الذي يمثل نقطة سوداء في أذهان المواطنين بالنظر إلى حجم المعاناة التي يكابدونها خلال هذه الفترة من السنة التي تزداد فيها الحاجة إلى هذه المادة الحيوية.

بومرداس: ز ـ كمال

إلى جانب ظاهرة تحرك أسعار الخضروات والفواكه عشية عيد الفطر المبارك ككل سنة دون مبرر خاصة في ظل الوفرة الكبيرة في الإنتاج والعرض في أسواق الجملة التي هيمنت على أحاديث المواطنين في هذه المناسبة، أخذت أزمة التموين العادي بمياه الشرب في بعض المناطق من الولاية إن لم نقل أغلبها حيزا كبيرا أيضا من تساؤلات المواطنين الذين تأسفوا لتكرار الظاهرة في مثل هذه المواعيد الدينية والإجتماعية الهامة، فلا يعقل أن يفتح المواطن عينيه يوم العيد أو في يومه الثاني ليجد نفسه مضطرا إلى التحرك للبحث عن قطرة ماء مثلما استوقفنا مشهد المواطنين يوم أمس أمام منابع المياه بمركز مدينة دلس وقبله ببلدية أعفير دون الحديث عن القرى الجبلية بالبلديات النائية على غرار تيمزريت، شعبة العامر وغيرها، بدلا من التفرغ لزيارة الأقارب واستغلال الفرصة في رص وتدعيم أواصر القرابة العائلية والاستمتاع بلحظات العيد خاصة بالنسبة للأطفال يتساءل عدد من المواطنين.

كما عبّر البعض الآخر عن تخوفهم من استمرار نفس الحالة طيلة أيام الصيف، وهو ما يعني انتعاش ظاهرة تجارة المياه عن طريق الصهاريج في بعض المناطق الجبلية واستفحال عملية الربط العشوائي والسقي الفلاحي في تحد كبير لمؤسسة الجزائرية للمياه التي لم تتمكن من معالجة الملف المطروح منذ سنوات، إلى جانب تأخر تسليم مشروع ربط بلديات أقصى الجنوب الشرقي من الولاية بمياه الشرب المنتظر تسليمه نهاية السنة انطلاقا من محطة التحلية لرأس جنات الذي بإمكانه رفع الأزمة وتخفيف المعاناة عن سكان هذه المنطقة التي تشمل دائرة يسر وأجزاء من دائرة برج منايل.

أزيد من سنة ونصف من إنشاء مؤسسة تنظيف الشلف

التّماطل في رفع النّفايات شوّه المحيط البيئي

تفاقمت معضلة رفع النفايات المنزلية بأحياء مدينة الشلف ومركزها الحضري يومين قبل عيد الفطر المبارك لتستمر الوضعية مخلفة حالة من القلق بين صفوف السكان، الذين اتهموا مؤسسة نظافة المحيط وتجميله بالتقاعس في أداء مهمتها الموكلة لها ضمن دفتر الشروط الخاص بنشاطها.

الشلف: و ـ ي ـ أعرابي

الوضعية أثارت نقمة السكان الذين تفاجأوا بإخلال المؤسسة المكلفة بالنظافة والتجميل بإلتزاماتها المهنية بالرغم من حجم الإمكانيات الهائلة التي تحوزها من شاحنات وعتاد وعمال لم تستخدم لحد الساعة، خاصة بعد ذهاب الإدارة السابقة بالولاية والتي كانت تتابع نشاطها وتواجدها بكل صرامة غير أن ذلك لم يستمر مع الإدارة الحالية أين سجل السكان تراجعا رهيبا في أداء مهامها، حيث سجلنا تهاونا في التكفل بالتجميل والمحافظة على المحيط البيئي وعدم الإعتناء بعمليات السقي والتنظيف اليومي.

لكن النقطة التي أفاضت الكأس وأثارت نقمة السكان هو عدم رفع النفايات المنزلية التي شكلت أكواما متناثرة هنا وهناك منذ أزيد من 4 أيام في أحياء عاصمة الولاية وبنسب متفاوتة النشاط لدى مصالح النظافة بالبلديات غير التابعة لذات المؤسسة المكلفة بالتنظيف، والتي مع الأسف الشديد قد أخلت بالتزاماتها المهنية حسب أقوالهم المطالبة بفتح تحقيق في تسيير هذه المؤسسة المنفصلة عن بلدية الشلف بعد قرار الإنشاء الولائي منذ أكثر من سنة ونصف، يشير محدثونا الغاضبون عن المؤسسة التي تخلت في مواقع عديدة عن جمع النفايات التي صارت مرتعا للكلاب الضالة والقطط، مخلفة روائح كريهة بين الأحياء والشوارع.

للعلم أننا انتقلنا إلى مقر المؤسسة للإستفسار عن الوضع الذي آلت إليه، لكن فوجئنا بغياب مدير ها.

هذا وقد سبق وأن شلت المؤسسة نشاطها بعد الإضراب الذي قام به عمالها خلال النصف الثالث من رمضان المعظم إحتجاجا على تأخر صرف أجورهم، الأمر الذي حتم على المسؤول الأول عن الجهاز التنفيذي بالولاية التدخل لحل معضلة الأجور أياما قبل العيد، غير أن هذا الإجراء الذي أراح العمال سرعان ما قابله هؤلاء بتماطلفي أداء مهامهم، وهذا بعدم مضاعفة الجهود لتدارك الوضع مما زاد في تفاقم وضعية نظافة المحيط.

هذه الصورة القاتمة لحال المؤسسة الناشئة صارت محل انتقادات تطالب بحلها وإعادتها تحت تصرف البلدية كمصلحة من مصالحها ضمن الهيكل التنظيمي الذي يخضع للمراقبة المباشرة من طرف الهيئة المنتخبة، يقول محدثونا.

كما رفع هؤلاء انشغالاتهم للمسؤول الولائي بمتابعة المؤسسة وأدائها المهني الذي تراجع بشكل غريب منذ توليه إدارة الولاية، كما ناشدوه بالتدخل والأمر برفع المزبلة التي اكتسحت الطريق الوطني رقم 4 القديم على مستوى بلدية أولاد عباس، والتي تكاد تغلق الطريق مخلفة روائح كريهة ومظهرا مشينا وخطرا بيئيا يهدد المنطقة والمساحات الفلاحية.

الأوضاع تنفلت من يد العرش وتحذير من انتهاكات حقوق الإنسان

تضاعف الانتقادات الدولية للمغرب أمام القمع البوليسي لحراك الريف

عادت شوارع مدينة الحسيمة المغربية للالتهاب من جديد وبحدّة أكبر مباشرة بعد أن كسّر الملك محمد السادس صمته تجاه الاحتجاجات التي تهز منطقة الريف منذ سبعة أشهر كاملة، وسعى إلى التملّص من مسؤولية عجزه عن مواجهة هذه الأزمة التي تعصف بعرشه، وحمّلها لوزرائه، ما يعني أن تدخّله زاد من صبّ الزيت على النار، وفاقم من نقمة الشارع الغاضب الذي يصرّ على مواصلة حراكه واضعا المملكة في مأزق حقيقي، خاصة وأن الإدانات الدولية ماانفكت تحاصرها بسبب ردّها البوليسي والقمعي على الاحتجاجات الشعبية الشرعية التي لا تحرّكها مطالب غير تلك التي تدعو إلى رفع التهميش والإقصاء والغبن المفروض على الريف وأهله.

ككلّ مرّة، كانت قوات الأمن بالمرصاد للمحتجين، إذ تدخّلت بقوة وعنف شديدين لإجهاض النداء الذي أطلقه «الحراك» للمطالبة بالإفراج عن قادته وأنصاره الموقوفين، وقال أحد الناشطين إن الشرطة «أغلقت الحسيمة بالكامل» و«ضاعفت نقاط التفتيش» المؤدية إلى المدينة.

بدوره قال صحفي محلي طالبا عدم نشر اسمه إن «متظاهرين أتوا من المناطق المجاورة ولا سيما من آمزورن وتماسين ولكنهم منعوا من الوصول» إلى الحسيمة. وأضاف أنه في أجدير المجاورة لمدينة الحسيمة «اندلعت صدامات بين قوات الأمن ومتظاهرين أرادوا التوجه إلى الحسيمة»، مؤكدا أن الصدامات أسفرت عن وقوع «إصابات» إضافة إلى «اعتقال عشرات» المتظاهرين. وفي مدينة الحسيمة نفسها تمكن متظاهرون من التجمهر قرابة الساعة الخامسة عصرا لكن «قوات الأمن قمعتهم بوحشية»، كما أضاف.

وحسب شهادات نقلتها وسائل الإعلام عن مناضلين محليين نظم الاثنين يوم عيد الفطر بالحسيمة «تجمع كبير» استجابة لنداء الحركة الاحتجاجية غير أنه لتفريق هذا التجمع لجأت قوات الأمن إلى «القوة» حيث حاصرت «الحسيمة» و«كثفت عمليات التفتيش» على مستوى الطرقات المؤدية إلى هذه المدينة التي تعد مركز الحركة الاحتجاجية التي تهز شمال المغرب منذ 8 أشهر.

وجاء المحتجون للمطالبة بإطلاق سراح معتقلي «الحراك» اسم الحركة الاحتجاجية التي تطالب بتطوير منطقة مهمشة تعيش في ركود اقتصادي وبنسبة عالية من البطالة.

انتقادات متزايدة

تضاعفت انتقادات المنظمات غير الحكومية المحلية والدولية للتنديد بـ«القمع» و«الاعتقالات التعسفية» مع الدعوة إلى إطلاق سراح المعتقلين.

وأوضحت المنظمة غير الحكومية هيومن رايتس ووتش أن زعيم الحراك الشعبي بالريف المغربي ناصر الزفزافي تعرض إلى اعتداءات جسدية من عناصر الشرطة أثناء عملية توقيفه في شهر ماي الأخير.

وصرحت المنظمة غير الحكومية الأمريكية نقلا عن محامي ناصر الزفزافي أن «الشرطة قد أوقفت وانهالت بالضرب المبرح على زعيم المظاهرات الاجتماعية بالريف المغربي».

كما نقلت ذات المنظمة الحقوقية أن الزفزافي قد طلب يوم 5 جوان إجراء فحص طبي من أجل توثيق العنف الأمني الذي تعرض له إلا أن طلبه لم يلبى حسبما أشار إليه عبد العزيز النويضي أحد محامي الزفزافي.

وأضاف النويضي أن «هذه الوضعية تدعوا للقلق بخصوص المحكمة « التي «لم تقم بواجبها في التحقيق حول العنف الذي قامت به الشرطة».

كما نددت المنظمة غير الحكومية بالاتهامات الخطيرة التي وجهها قاضي التحقيق للزفزافي من بينها تهمة يعاقب عليها بالإعدام مع أنه لم يتم تقديم أي دليل حول المزاعم بارادته المساس بأمن الدولة.

كما لم تجب الحكومة على طلبات هيومن رايتس ووتش التي كانت تريد الحصول على معلومات حول وضعية الزفزافي.

تمهيدا للقمة 29 للاتحاد الإفريقي

لجنة الممثلين الدائمين تبحث بأديس أبابا إصلاح البيت القاري

افتتحت الدورة العادية 34 للجنة الممثلين الدائمين (كوريب) للاتحاد الافريقي، أمس، في أديس ابابا، بمشاركة ممثلين عن 55 بلدا عضوا في هذه الهيئة الإفريقية.

في مداخلته خلال افتتاح أشغال هذه الدورة التي تعتبر أول اجتماع نظامي للقمة 29 لرؤساء دول وحكومات الاتحاد الإفريقي المقررة يومي 3 و4 جويلية المقبل تحت شعار « الاستفادة كليا من العائد الديموغرافي لإفريقيا بالاستثمار في فئة الشباب»، أكد رئيس مفوضية الاتحاد الافريقي موسى فقي محمد أن «أحد المواضيع الأساسية التي ستناقش خلال القمة 29 هو إصلاح الاتحاد الافريقي الذي كلف الرئيس الرواندي بول كاغام بمتابعة تنفيذه طبقا لقرارات قمتي جويلية 2016 وجانفي 2017».

وستنطلق التحضيرات للقمة 29 للاتحاد الإفريقي من خلال الدورة العادية 34 للجنة الممثلين الدائمين التي ستتواصل أشغالها إلى غاية اليوم الأربعاء.

وستكون متبوعة بالدورة العادية 31 للمجلس التنفيذي على مستوى وزراء الخارجية للدول الأعضاء في الاتحاد الافريقي (30 جوان- 1 جويلية) التي ستعكف على دراسة مختلف المسائل الاستراتيجية المدرجة في جدول أعمال رؤساء دول وحكومات الاتحاد لاسيما العنف المتجدد في جنوب السودان والوضع في كل من ليبيا ومالي وجمهورية إفريقيا الوسطى وبوروندي وبمنطقة دارفور السودانية والصومال.

ومن بين المواضيع الأخرى التي ستناقش خلال هذه الدورة الهجرة لاسيما تجاه أوربا والشرق الأوسط والأوضاع المأساوية لهذه الظاهرة.

وفي إطار نفس موضوع دورة يناير المنعقدة في أديس ابابا ستبحث هذه القمة أيضا مجموعة من المواضيع خصوصا السلم والأمن بالقارة.

وبخصوص الشراكة أعرب السيد فقي عن أمله في تمكن لجنة الممثلين الدائمين من استكمال الدراسة حول تقييم الشراكات الاستراتيجية للاتحاد الإفريقي وعرضها على أجهزة المداولة.

كما صرح مخاطبا ممثلي الدول الأعضاء في الاتحاد الإفريقي يقول «إنها ورشة تنتظر إسهاماتكم على وجه الخصوص».

ومن جهتها، أكدت الممثلة الدائمة لدى مفوضية الاتحاد الإفريقي ورئيس لجنة الممثلين الدائمين الغينية ماطوماتا كابا سيدبيه على «قيام اللجنة بوضع حدد لطرق العمل السابقة وتحمل مسؤولياتها»، معتبرة أن « تنسيقا منسجما بين هذا الجهاز ومفوضية الاتحاد الإفريقي سيعطي دفعا جديدا لديناميكية إنعاش منطقتنا».

وبخصوص موضوع قمة جويلية بأديس ابابا أوضحت السيدة فاطوماتا أن جميع المسائل المدرجة خلال هذه الندوة ستشكل محور دراسة معمقة من طرف المجلس التنفيذي حيث سيتضمن تقريره مشاريع القرارات حول المواضيع المتعلقة بالملفات الاستراتيجية بالنسبة لإفريقيا سيما الشباب والسلم والأمن.

ألمانيا تدعو للحوار وتجنب التصعيد

تيلرسون يحض أطراف الأزمة الخليجية على التفاوض

استقبل، أمس، وزير الخارجية الأمريكي ريكس تيلرسون نظيره القطري محمد بن عبد الرحمن آل ثاني في مقر وزارة الخارجية في واشنطن لبحث سبل خفض التوتر بسبب الأزمة الخليجية، وكان تيلرسون قد حاول التهدئة من خلال إجراء اتصالات هاتفية مع الرياض والدوحة بعد رفض قطر لشروط وصفتها بغير الواقعية لرفع المقاطعة الدبلوماسية والتجارية ضدها.

رفضت الدوحة قائمة مطالب قدمتها السعودية والبحرين والإمارات ومصر مقابل إنهاء المقاطعة الدبلوماسية والتجارية المفروضة عليها منذ نحو ثلاثة أسابيع، ونددت بـ«الحصار» المفروض عليها باعتباره «غير شرعي».

وحاول تيلرسون التهدئة بعد أيام من الاتصالات الهاتفية مع الرياض والدوحة، فيما تدفع واشنطن في اتجاه قائمة مطالب «قابلة للتنفيذ».

وقال تيلرسون في البيان «في حين أن بعض العناصر ستكون صعبة جدا بالنسبة لقطر لكي تنفذها، فإن هناك مجالات مهمة توفر أساسا لحوار مستمر يؤدي إلى حل»، وحض الدول على «الجلوس معا ومواصلة المحادثات». وتصر قطر على أن التحركات ضدها تتعلق بخلافات مزمنة أكثر مما تتعلق بمكافحة الإرهاب.

وقطعت السعودية والإمارات والبحرين ومصر علاقاتها الدبلوماسية مع قطر في الخامس من جوان، واتخذت إجراءات عقابية بحقها بينها إغلاق المجالات البحرية والجوية أمامها والطلب من القطريين مغادرة أراضيها.

ولاحقا أصدرت هذه الدول لائحة مطالب من 13 نقطة وأعطت الدوحة مهلة عشرة أيام لتنفيذها من أجل رفع الإجراءات التي اتخذتها بحقها. وقام وسيط كويتي بتسليم قطر تلك المطالب.

وتشمل المطالب إغلاق قناة الجزيرة وخفض مستوى تمثيل الدوحة الدبلوماسي لدى إيران، وإغلاق قاعدة عسكرية تركية على الأراضي القطرية، وقطع العلاقات مع جماعة «الإخوان المسلمين» و«حزب الله» وتنظيمي «القاعدة» و«الدولة الإسلامية».

وتستضيف قطر قاعدة العديد، أكبر قاعدة عسكرية أمريكية في المنطقة، فيما تحتضن البحرين مقر الأسطول الخامس في البحرية الأمريكية. من جهته، دعا وزير الخارجية الألماني، زيجمار جابرييل، كل أطراف الأزمة القطرية لإجراء محادثات مباشرة لتجنب مزيد من التصعيد. وقال جابرييل، خلال مؤتمر صحفي مع نظيره الإيراني، محمد جواد ظريف، إنه يتوقع أن تلعب طهران دوراً بناء في الأزمة القطرية.

هذا وأفادت مصادر صحافية أن الكويت لن تسمح للشخصيات المدرجة على قوائم الإرهاب الخليجية بدخول البلاد، قائلة إن ذلك من باب رفع الحرج الدبلوماسي مع دول خليجية وعربية. وكانت السعودية ومصر والإمارات والبحرين قد صنفت 59 فرداً و12 كياناً في قوائم الإرهاب المحظورة لديها، والتي تمولها وتدعمها قطر بالمال والسلاح.

معركة الموصل تنتهي خلال أيام

«داعش» الإرهابي بات محاصرا في مساحة لا تتجاوز 600 متر

أعلنت الشرطة الاتحادية العراقية أن المساحة الخاضعة لسيطرة تنظيم «داعش» الإرهابي في مدينة الموصل القديمة، تراجعت بقدر كبير ولم تعد تتجاوز 600 متر.

وأوضح قائد الشرطة الاتحادية الفريق رائد شاكر جودت، أن قواته التي تقاتل إلى جانب الجيش وجهاز مكافحة الإرهاب والحشد الشعبي، «قضت تماما على أشرس تنظيم إرهابي ظهر إلى الوجود وما تبقى منه حاليا بضعة عشرات من المجرمين يتحصنون بمساحة لا تتجاوز 600م مكتظة بالمنازل والأزقة الضيقة».

وتوقع جودت بأن تصل قواته التي تتقدم بثلاثة محاور، إلى شارع الكورنيش المحاذي لنهر دجلة في غضون أيام قليلة، وهو أمر سيحسم المعركة ويعيد مدينة الموصل إلى يد السلطات العراقية خلال بضعة أيام.

وكانت القوات العراقية انتزعت السيطرة على الشطر الشرقي من الموصل في جانفي الماضي بعد مئة يوم من القتال وبدأت مهاجمة الشطر الغربي في فيفري.

بعد تحرير بنغازي من الإرهابيين

الجيش الليبي يستعيد كنوزا أثرية مسروقة

استعرض جنود الجيش الوطني الليبي في مقاطع فيديو ما تم العثور عليه بعد انسحاب عناصر تنظيم داعش الارهابي من الأماكن التي كانوا يتحصنون فيها، حيث أظهر مقطع فيديو عشرات الصناديق من الأسلحة ومخزون هائل من الذخائر وكميات كبيرة من العتاد، إضافة إلى مصنع للأسلحة الكيمياوية في محور سوق الحوت بمدينة بنغازي قبل هروب الإرهابيين بعد تحريرها بالكامل من قبل قوات الجيش الليبي.

كما عثر قادة الجيش على كنوز أثرية مسروقة من المواقع التاريخية الليبية تعود إلى عصور الإمبراطورية الرومانية والإمبراطورية اليونانية، وهي عبارة عن عدد من الرؤوس الحجرية وعشرات من الأواني الفخارية ومنحوتات صخرية وضعت في صناديق، تمهيداً لتهريبها وبيعها خارج ليبيا.

تجدر الإشارة إلى أنه منذ الإطاحة بالنظام الليبي السابق، استهدفت الجماعات الإرهابية التي تموقعت بمختلف المدن الليبية المواقع الأثرية والتاريخية الليبية، حيث لم تسلم آثار ليبيا من التعرض للهدم، ووقع تدمير عدد من الزوايا الدينية والتماثيل الأثرية واللوحات والصور الفنية، إضافة إلى نهب بعض المتاحف والمعابد خاصة في مدينة قورينا الأثرية ومدينة شحات.

عبر العالم

كارثة إنسانية بغزة

قالت مجلة «فورين أفيرز «الأميركية إن أزمة الكهرباء تضغط على قطاع غزة بشكل لا مثيل له، وإذا لم تتم معالجتها فإن المرجح أن تنتهي بكارثة إنسانية، وباحتمال انفجار صراع آخر بالقطاع.

وأضافت المجلة إنه من أجل تفادي وقوع كارثة إنسانية وحرب صيف أخرى، فإنه يجب على إسرائيل وقف خفض تزويد القطاع بالكهرباء في المقام الأول وتخفيف القيود الأخرى.

النفط يواصل الارتفاع

• **واشنطن :** ارتفعت أسعار النفط للجلسة الرابعة على التوالي أمس مع اتجاه المستثمرين لتغطية مراكز مدينة على الرغم من المخاوف بشأن استمرار التخمة في المعروض بالأسواق العالمية.

وزاد خام القياس العالمي مزيج برنت في العقود الآجلة 35 سنتا بارتفاع 0.7٪ إلى 46.18 دولارا للبرميل في تعاملات الصباح.

تهديدات مرفوضة

• **موسكو :** وصف الكرملين التهديدات التي توجهها واشنطن إلى القيادة السورية على خلفية ملف الأسلحة الكيميائية بأنها مرفوضة، ونفى علمه بأي خطر وشيك لوقوع هجوم كيميائي جديد بسوريا.

وقال دميتري بيسكوف، الناطق الصحفي باسم الرئيس الروسي ردا على إعلان البيت الأبيض عن قيام السلطات السورية بالاستعداد لـ «هجوم كيميائي جديد»: «لست على علم بوجود أي معلومات تدل على خطر استخدام أسلحة كيميائية».

فرنسا غيّرت دستورنا

• **نجامينا :** قال الرئيس التشادي إدريس ديبي، إنه لم يكن يريد تغيير دستور بلاده ليتمكن من مواصلة الحكم إلى الآن ولم يسع لذلك، لكن فرنسا تدخلت دون طلبه وغيّرت الدستور لتمكنه من مواصلة رئاسة تشاد.

وقال ديبي – الذي يحكم البلاد منذ 27 سنة – إنه رغب خلال عام 2002 في الالتزام بما تعهد به بتسليم السلطة بعد انتهاء ولايته الثانية في 2006، لكن «الحرب اندلعت وهاجم المرتزقة العاصمة نجامينا وتدخلت فرنسا لتغيير الدستور».

وأضاف، «لأن إفريقيا بيد فرنسا فقد استطاعت عبر آلياتها تغيير دستور دولة تشاد».

سر اختفاء الرئيس

• **مانيلا :** قالت حكومة الفلبين، أمس الثلاثاء، إن الرئيس رودريغو دوتيرتي على قيد الحياة وبخير ولا يعاني من أي مشاكل صحية، وذلك بعد أن ثار القلق من اختفائه عن الأنظار لفترات طويلة هذا الشهر بصورة غير معتادة.

وجاءت معظم التكهنات بسبب غياب دوتيرتي (72 عاماً) خلال أكبر أزمة تواجه حكمه، الذي بدأ قبل نحو عام، إذ يقاتل الجيش منذ 6 أسابيع إرهابيين على صلة بتنظيم داعش يحتلون مدينة ماراوي في جزيرة ميندناو وهي مسقط رأس دوتيرتي.

صهر ترامب يوكل محاميا

• **نيويورك :** نقلت صحيفة نيويورك تايمز عن عضو في الفريق القانوني الخاص بجاريد كوشنر صهر الرئيس الأميركي، دونالد ترامب، قوله إن كوشنر وكّل محامياً بارزاً للمساعدة في تمثيله في تحقيقات على صلة بروسيا.

وذكرت الصحيفة أن كوشنر اختار آبي دي. لويل لينضم بذلك إلى مسؤولين كبار بالإدارة الأميركية أيضا وكّلوا محامين للدفاع عنهم، ومنهم جيف سيشنز وزير العدل ومايك بنس نائب الرئيس، علاوة على ترامب نفسه.

تامر في عين الإعصار

• **برازيليا :** طلب المدعي العام البرازيلي رودريغو جانو من المحكمة العليا توجيه الاتهام رسميا إلى الرئيس البرازيلي ميشال تامر بتلقي رشوة قيمتها نصف مليون ريال برازيلي من شركة متورطة في فضيحة فساد ضخمة. وقد تهدد هذه الخطوة بالإطاحة بميشال تامر ومحاكمته بتهمة جنائية فيما يعتبر سابقة. ويتوجب الحصول على موافقة ثلثي النواب في البرلمان لتوجيه الاتهام رسميا لميشال تامر.

مصالح الاستعجالات الطبية بالعاصمة

ارتفاع حالات الإصابة جراء تعقيدات الأمراض المزمنة والتسمّمات الغذائية

إستقبلت مختلف مصالح الإستعجالات الطبية والجراحية على مستوى المراكز الإستشفائية بالعاصمة، خلال يومي عيد الفطر المبارك، مئات الإصابات لمرضى السكري وضغط الدم ونوبات الربو والرضوض والتسممات الغذائية وذلك لعدم احترامهم شروط التغذية السليمة وكذا إرتفاع درجة الحرارة، حسبما أفاد به مسؤولو هذه الهياكل الصحية في تصريحات لواج، أول أمس.

في جولة ميدانية قادت واج نحو العديد من المصالح الإستعجالية العمومية بالعاصمة يتعلق الأمر بمستشفى «محمد لمين دباغين» بباب الوادي والمستشفى الجامعي مصطفى باشا والمركز الإستشفائي «إسعد حساني » ببني مسوس ومستشفى نفيسة حمود (بارني سابقا)، حيث سجل مسؤولو هذه المصالح إرتفاع عدد حالات التسمم الغذائي وحالات نوبات الربو والضغط الدموي وارتفاع معدل السكري في الدم وكذا عدد الإصابات بالرضوض منذ اليوم الأول من عيد الفطر وقد لوحظ تكفل الطاقم الطبي وشبه الطبي بمختلف الحالات.

كشف مدير المناوبة بمصلحة الإستعجالات الطبية بمستشفى «محمد لمين دباغين» بباب الوادي السيد بن علي يوسف في تصريح لـ «واج «أن اليوم الأول والثاني من عيد الفطر المبارك عرفا إرتفاعا في عدد المصابين بالتسممات الغذائية وارتفاع الضغط الدموي والسكري إلى جانب حوادث المرور وأمراض الجهاز الهضمي.

ترجع أسباب حالات التسمم المسجلة بحسب ذات المصدر إلى الأكل العشوائي للشواء من اللحوم البيضاء والحمراء والعصائر والإقبال بشراهة على الحلويات والأكلات التقليدية الدسمة كالشخشوخة وغيرها من الأطباق التي يؤدي الإفراط في تناولها إلى إرتفاع معدلات السكر وعسر الهضم خاصة التي تؤكل خارج البيت والتي لا تراع معايير النظافة.

لفت ذات المسؤول انه تم التكفل الجراحي السريع بهذه الحالات من طرف الطاقم الطبي المجند للمناوبة، كما إتخذت كافة التدابير والإجراءات للتكفل بالمرضى عبر مختلف المصالح، كما تم ضمان مخزون الأدوية بالصيدلية المركزية.

في ذات السياق، أضاف نفس المسؤول الطبي أن ذات المصلحة استقبلت ما يزيد عن 250 مصاب منذ صبيحة اليوم الأول من العيد إلى غاية منتصف يوم الاثنين، بما فيها 100 حالة متعلقة بالضغط الدموي والسكري وعسر الهضم و10 حالات في جراحة الأعصاب و5 حالات في أمراض المسالك البولية و17 حالة مختلفة من الرضوض وكسور العظام و18 حالة تسمم بسبب تعاطي المخدرات، إصابة بسبب حوادث السير المسجلة.

من جهته، أشار الطبيب المناوب لرجان أحمد أن مصلحة إستعجالات الرضوض جراء حوادث السقوط المنزلية وحوادث المرور إستقبلت أزيد من 70 شخصا خلال 72 ساعة الأخيرة وأغلب الإصابات تسجل على مستوى الرأس والمعصم والأطراف والفخذ بسبب تبعات إرتفاع الضغط الدموي المفاجئ والسكري لدى الأشخاص المسنين، وكذا متابعة حالات الضرب والجرح العمدي إثرالشجارات التي قد تصل للجراحة الإستعجالية.

في ذات الشأن، أوضحت الطبيبة المناوبة عصمان راضية أن الضغط يرتفع خلال المناسبات حيث تسجل إصابات بسبب عدم تقيد المصابين بالأمراض المزمنة بنصائح الطبيب المعالج التي تؤدي لتعقيدات صحية وأكدت التكفل الجيد بالمرضى من طرف الطاقم الطبي وشبه الطبي وقد سجلنا تضيف: «حالات جفاف وضربات شمس خاصة لدى الأطفال والمسنين فضلا على تسممات غذائية ومرضى القلب والكبد، خلال يومي، عيد الفطر بسبب السلوكات الغذائية.

من جهته، أوضح مدير المناوبة الطبية بالمركز الإستشفائي الجامعي مصطفى باشا السيد ميمونة عبد الرحمان أن مصلحتي الإستعجالات الطبية والجراحة والإنعاش تكفلت، خلال يومي العيد بأزيد من 300 شخص مصاب سواء بأمراض مزمنة (داء السكري الضغط الدموي والربو) وحالات أخرى على غرار التسممات الغذائية والتخمة (أزيد من 100 حالة) والرضوض ويوجد حاليا حالتين في مصلحة الإنعاش بسبب حوادث المرور».

بحسب ذات المسؤول عرف اليوم الأول توافد كبير من المصابين بالأمراض المزمنة كداء السكري والضغط الدموي ونوبات الربو بسبب إرتفاع معدلات الحرارة وكذا مرضى الجهاز الهضمي لعدم إحترام مقاييس التغذية الصحية فيما عرفت الفترة المسائية تسجيل إرتفاع عدد إصابات حوادث المرور بسبب الإفراط في السرعة وعدم إحترام قانون المرور وكذا تزايد حالات التسممات الغذائية وتعاطي المهلوسات والمؤثرات العقلية.

في ذات السياق، أوضح ذات المصدر أن « الفرق الطبية التي تم تدعيمها بفرق مناوبة تعمل بصورة عادية وفي ظروف جيدة، خلال اليوم الأول والثاني، من عيد الفطر حيث نقوم بفرز حالات الإصابات بعد إجراء الفحوصات الأولية ليتم توجيه المرضى نحو الأقسام المختصة.

كما أشار إلى الضغط الكبير الذي تشهده مصلحة الإستعجالات بالمستشفى بسبب توافد المصابين من مختلف بلديات العاصمة وحتى من الولايات المجاورة وهو ما يتجاوز طاقة المصلحتين لكن رغم ذلك يتم التكفل بالمرضى ولفت أن العديد من الأطباء تطوعوا يومي العيد بالنظر لإرتفاع حالات الإصابات وهو مبادرة جيدة.

أكد ذات المسؤول أن مصلحة الإستعجالات تتكفل ووفق نظام المناوبة بصورة عادية بكل الحالات مع التركيز على الحالات الحرجة والخطيرة، كما تم تعزيز الطاقم الطبي والشبه الطبي، خلال أيام العيد للتكفل الجيد بمختلف الإصابات بصورة جد عادية.

في ذات السياق، أشار الطبيب المناوب سليم. ك من مصلحة الجراحة والإنعاش بمستشفى مصطفى باشا جاهزية الفريق الطبي المناوب واستعداده للتكفل بالإصابات خاصة الخطيرة منها وقال أنه سجل خلال يومي عيد الفطر إرتفاع عدد الإصابات والرضوض بسبب السقوط خاصة لدى كبار السن بسبب مضاعفات داء السكري والضغط الدموي.

في ذات الإتجاه عرفت مصالح الإستعجالات كما لوحظ على مستوى كل من مستشفيات «إسعد حساني « ببني مسوس ومستشفى نفيسة حمود (بارني سابقا) ومستشفى بئر طرارية بالأبيار وزميرلي بالحراش تسجيل حالات مماثلة من الإصابات لدى مختلف الفئات العمرية المرتبطة بتعقيدات الأمراض المزمنة وكذا الكسور والرضوض والتسممات الغذائية تم التكفل بها بصورة جيدة.

من جهة أخرى، تميزت الأجواء عبر مختلف مستشفيات العاصمة في اليوم الثاني من عيد الفطر، حسبما لوحظ بأجواء من التضامن والتكافل مع المرضى وذلك بمشاركة الجمعيات حيث وقفت واج عند عملية توزيع أزيد من 200 طرد من الهدايا والألعاب ونسخ من القرآن الكريم على مرضى مختلف المصالح بالمركز الإستشفائي مصطفى باشا بمبادرة من جمعية السلامة المرورية وبالتنسيق مع أمن ولاية الجزائر أبرزت قيم التضامن والتكافل.

للإشارة، تم تسجيل تجنيد الأطقم الطبية وشبه الطبية عبر المؤسسات الإستشفائية بالعاصمة لضمان تقديم خدمات صحية للمرضى أيام العيد بصورة عادية حيث يخيل للوافد لهاته المصالح الطبية أنه في يوم عادي وليس يوم عيد.

«دار...ما» ببوسعادة..

قصة نجاح شاب مولع بالسياحة المحلية

تعتبر دار الضيافة «دار...ما» في مدينة بوسعادة قصة نجاح أحد الشباب المولعين بالسياحة المحلية ومرفقا هاما من شأنه أن يعزز الطاقات الفندقية المحدودة في هذه المنطقة السياحية حيث يبرز ضرورة إشراك الخواص في هذا المجال.

دار الضيافة «دار...ما» أو «بيت أمي» هي من بنات أفكار محمد البشير عبد اللطيف شاب شغوف بمجال الفندقة والإطعام آمن بها ولم يدخر جهدا في تحقيقها إلى أن رأى مشروعه النور وتوسع شيئا فشيئا.

ولد محمد البشير عبد اللطيف ذو الثلاثين ربيعا بفرنسا من أم فرنسية وأب جزائري وحاز على شهادة في الفندقة والإطعام اختار منذ خمس سنوات أن يستقر في بلده وبالضبط في مسقط رأس والده بوسعادة من أجل ممارسة مهنة أحلامه وصقل مواهبه أكثر بعد أن عمل في العديد من المطاعم الفخمة والتقليدية والمنتجعات بفرنسا وانجلترا.

بما أن مجال الاطعام يعرف منافسة شرسة في فرنسا، مما يصعب عليه أن يصنع اسما له، قرر محمد تجسيد حلمه في بلده الأصلي ومسقط رأس والده بوسعادة حيث توجد فرص اكثر فلم يضيع هذا الشاب الحالم وقتا ليفتح مطعما متخصصا في الطبخ الفرنسي والإطعام السريع في مدينة بوسعادة.

قال محمد والسعادة تغمره « لقد نجح الأمر»، مضيفا انه يقدم خدماته كمتعهد إطعام للسياح الأجانب الذين جاؤوا لزيارة هذه المنطقة الخلابة ليقوم بعد ذلك بتأجير خيمة تقليدية حتى يعرف السياح والزائرين بالأطباق المحلية المعروفة بنكهاتها الخاصة.

يروي لنا محمد كيف انه اهتدى إلى فكرة بناء دار للضيافة بعد النجاح الذي عرفه مطعمه في غضون عام واحد قائلا: «نزلت عائلة فرنسية في زيارة لمدينة بوسعادة بفندق كرداده لقضاء نهاية الأسبوع ثم قرروا ان يمددوا إقامتهم بالفندق وهو ما استحال عليهم لعدم توفر غرف شاغرة عندها عرضت عليهم ان يمكثوا في منزلي العائلي حيث أقاموا لمدة أسبوع».

بدأ الشاب الطموح في تهيئة أكثر من عشر غرف بدار الضيافة مع استمراره في ممارسة نشاطه المتعلق بالإطعام مقدما خدماته للعديد من الزبائن على غرار مؤسسات وسياح وفنادق إلخ...

عرفت دار الضيافة اقبالا محتشما في عامها الأول إذ لم تستقبل أكثر من خمسين نزيلا لكن الرقم قفز إلى 400 في هذه السنة وهو ما جعل محمد يشعر بالاطمئنان حيال مجال عمله.

أما بخصوص الإشهار فإنه يكتفي بشبكات التواصل الاجتماعي ويفضل أن يتحدث عنه زبائنه ممن أعجبتهم جودة الخدمات المقدمة لهم ولم يتوقف عند هذا الحد بل تحصل على خيمة أخرى تسع لخمسين مقعدا تتوفر على كل الضروريات لعشاق الرحلات الاستكشافية والاستمتاع بطبيعة المدينة الخلابة.

قدرات فندقية غير كافية

على الرغم من كون مدينة بوسعادة من اشهر الوجهات السياحية في الجزائر إلا ان هناك عجزا كبيرا من ناحية طاقات استيعاب المؤسسات الفندقية الكبرى في المدينة على غرار فندق» القايد» و«كردادة»، اضافة إلى عدد لا يحصى من الفنادق ذات درجات أدنى مثل فندق «الجزائر».

يعرف فندق «القايد» و«كردادة» اقبالا كبيرا من أجل الاسترخاء أو بغرض الأعمال وليس بمقدورهما تغطية الطلب المرتفع خاصة في حفلات نهاية السنة وعطل الأسبوع والعطل الدراسية حيث تبلغ نسبة الحجوزات بهما 100٪.

يشهد فندقي «كردادة» عمليات تهيئة وتجديد منذ بضعة اسابيع حتى يوفر لزبائنه خدمات افضل، إذ يحتوي على 74 غرفة منها 13 فخمة و05 أجنحة في حين تقتصر الاقامة في فندق «القايد» الذي اعيد تجديده على فئة معينة من الزبائن.

تجدر الاشارة إلى ان فندقي» كردادة» و«القايد « تابعان لمجموعة «الجزاير» التي تضم فندق «الجزاير» (سان جورج سابقا) و«الساورة» و«قورارة».

وتأسف العديد من سكان بوسعادة «لتذمر السياح المحليين والأجانب من نقص الهياكل الفندقية في المدينة، الأمر الذي يحتم عليهم الإقامة في منطقة أخرى لدى زيارتهم لها رغم أنهم يفضلون قضاء عطلتهم في المدينة التي يعشقونها».

للأستمتاع بزرقة البحر ونسيمه المنعش

2.000 طفل من أدرار يحظون بمخيمات صيفية على الشواطئ

استفاد 2.000 طفل من مختلف بلديات ولاية أدرار من مخيمات الصيف بشواطئ المدن الساحلية لشمال الوطن، حسبما علم، أمس، من مديرية الشباب والرياضة. من ضمن هذه الحصة التي عرفت زيادة ملحوظة مقارنة بالمواسم الصيفية الماضية، تم تخصيص 550 حصة اصطياف لأطفال الولاية المنتدبة تيميمون و200 طفل مصطاف من الولاية المنتدبة برج باجي مختار الحدودية، في حين حظيت الجمعيات الرياضية والشبانية الشريكة للقطاع بحصة من 250 مصطاف.

في السياق ذاته، تم توجيه الحصة المتبقية التي تضم 1.000 مصطاف لمختلف دوائر وبلديات الولاية بمعدل 50 طفلا مصطافا من كل بلدية، بحسب ما أشار إليه مدير الشباب والرياضة، مشرف محمد أكلي.

سيقضي الأطفال المستفيدون الذين تتراوح أعمارهم بين 6 و14 سنة أوقاتا من الراحة والاستجمام والمتعة والترفيه والاستمتاع بزرقة البحر بمخيمات سيدي فرج وزرالدة بالجزائر العاصمة وبواسماعيل بتيبازة حيث تم توزيعهم على أربع دفعات. تضم كل واحدة منها 500 طفل على أن ينطلق أول فوج في الفاتح جويلية الداخل.

عملا بتوجيهات الوزارة الوصية، فقد تم اتخاذ كافة الإجراءات والتدابير الكفيلة بضمان مرافقة وراحة الأطفال، بداية من انطلاق رحلتهم إلى غاية العودة منها، من خلال تسخير 25 مؤطرا، من بينهم منشط وطبيب وأخصائي نفساني يسهرون على مرافقة هؤلاء الأطفال إلى جانب تخصيص حافلات على عاتق المديرية الوصية مهيأة لضمان نقلهم برا إلى وجهات التخييم المذكورة.

نظرا للخصوصية الجغرافية للولاية المنتدبة برج باجي مختار الحدودية وبعدها عن مقر انطلاق الوفود بعاصمة الولاية لمسافة تتجاوز 800 كلم إضافة للظروف المناخية الحالية، فإن الهيئات الوصية تعمل جاهدة بالتنسيق مع الشركاء على ضمان نقل الأطفال مباشرة من هذه المنطقة عبر رحلات جوية إلى الجزائر العاصمة لتجنيبهم عناء التنقل برا عبر صحراء تانزروفت خلال هذه الفترة التي يميزها الحر الشديد، بحسب ما أشير إليه.

رمزية المكان

مقهى الرمانة وفران الرحيبة يرويان في كل يوم صفحة من تاريخ الجزائر

يحتاج كل من مقهى الرمانة و«الفران» (الفرن التقليدي) للحي الشعبي «الرحيبة» بوسط مدينة تلمسان عمليات للمحافظة عليهما بالنظر إلى المكانة التي يحتلانها في الذاكرة الجماعية لسكان المدينة.

هذان الفضاءات اللذان يمتلكان ماضيا غنيا يطبعان بأهميتهما تاريخ المدينة خاصة في المجال الاجتماعي والاقتصادي. فمقهى الرمانة الذي يأخذ اسمه من شجرة رمان مزروعة في قلبه له ماض حافل جدا بالأحداث. فالأسطورة تقول أن الشجرة تبلغ من العمر عشرة قرون وفقا لنتائج الورشة الدولية حول التراث العمراني وغير المادي لتلمسان التي انعقدت بمبادرة من جامعة تلمسان.

في القديم كان المقهى عبارة عن فندق أومكانا للإيواء أنشئ في القرن الثاني عشر لاستقبال الأندلسيين المسافرين للحج، كما استخدم أيضا في تجارة الجلود ليتحول خلال حقبة الاستعمار الفرنسي إلى مقهى حمل اسم «مور» والذي اشتهر بإعداد القهوة والشاي بعدة أذواق ونكهات لذيذة بجودة وقيمة عالية والتي يأتي الزبائن من أجلها من أماكن بعيدة في بعض الأحيان.

إغلاق المقهى قبل عدة سنوات ولّد ألم وتحسر العديد من زبائنه الذين تأسف بعضهم لفقدان أوقات الراحة والفرح التي كان المكان يعطيها إياهم ولعدم تذوق طعم الشاي الفريد من نوعه والذي لا يتواجد في أي مكان آخر والذي اعتبر إعداده طقسا فريدا من نوعه بحسب أحد الزبائن.

أصبح الموقع حاليا يستخدم كمكان للتخزين من قبل تجار حي «القيصرية» وهي منطقة التسوق الأقرب منه. يقع المقهى في قلب المدينة القديمة وكان يعد مكانا للقاء والاجتماع بين المجاهدين خلال الثورة التحريرية المجيدة، حسبما تمت الإشارة إليه. بحسب العديد من الخبراء فإن مقهى الرمانة المحمل بعبق التاريخ يجب أن يستعيد مكانته وطابعه الاجتماعي.

على نفس القدر، فإن «الفران» أوالفرن التقليدي للرحيبة لا يعيش إلا بفضل أصحاب أكشاك الحلويات الذين يطهون فيه الحلوى التقليدية «الشامية»، وهي حلوى شعبية خاصة بشهر رمضان مصنوعة بالسميد بالإضافة إلى تحميص الفول السوداني وبعض المكسرات الأخرى.

فطهو الخبز الذي كان يحضره السكان في منازلهم كان أهم نشاط للفران الرئيسي ذهب من غير رجعة فالأشياء تغيرت والعادات والزمن أيضا إذ أن الخبز لم يعد يصنع في المنزل فإنه أصبح يشترى عند أصحاب المخابز أوالمحلات التجارية وأصبح استخدام الفرن على فترات متقطعة سواء لطهو الحلويات الخاصة بعيد الفطر أواللحوم، خلال عيد الأضحى.

بموقعه في الساحة المركزية "للطحطاحة"، وهي فضاء عمومي بالرحيبة قدم هذا الفرن خدمات كبيرة للسكان، إذ صنع بهذا المكان مختلف أنواع الخبز متعدد الأحجام والأشكال والنكهات وهو الشيء الذي أعطى طعما مثاليا لهذا العنصر الأساسي في المائدة الجزائرية.

على الرغم من كل هذا الترك والهجران، إلا أن الفرن لا يزال يعمل بالحطب لطهي الخبز لبعض الزبائن «النادرين» الذين لا يزالون يطلبون الخبز التقليدي من الفرن. في هذا الصدد، ذكر صاحب الفرن «على قلة هؤلاء الزبائن إلا أنهم يشجعونني على القيام بمهنتي ومتابعتها».

يبدو الحفاظ على هذا المكان إشكاليا نوعا ما سواء من حيث موقعه أونشاطه الذي تقلص بشكل كبير إذ يتواجد الفرن اليوم في موقع يمج بالسيارات والحافلات.

كما أن الساحة مليئة يوميا بالباعة المتجولين مما يجعل الفرن يفقد دوره، وقد طالبت الورشة الدولية حول التراث العمراني وغير المادي لتلمسان بتعميق التحقيق حول «الفران» من أجل الشروع في إعادة تهيئة هذا الفضاء.

تحت شعار «عطل السلام»

1277 طفل صحراوي في الأندلس لقضاء العطلة

بدأ الأطفال الصحراويون وعددهم 1277 طفل تتراوح أعمارهم بين 8 و13 سنة يتوافدون الى منطقة الأندلس بإسبانيا في اطار برنامج تضامن تحت شعار عطل السلام.

بحسب بيان للفيدرالية الأندلسية لجمعيات التضامن مع الصحراء الغربية نظمت عملية التضامن هذه من قبل الجمعيات الصديقة مع الشعب الصحراوي والوفد الصحراوي بالمنطقة بمساهمة 1300 عائلة أندلسية التي ستستقبل هؤلاء الاطفال في بيوتها، خلال شهر جويلية وأوت المقبلين.

أوضح ذات المصدر أن مجلس الوزراء للحكومة الأندلسية وافق على كل الاجراءات الضرورية وكل الشروط اللازمة الخاصة بدخول وإقامة وخروج هؤلاء الاطفال الصحراويين ومن يرافقهم.

وصلت ثماني طائرات، صبيحة يوم الأحد، الى مطار ملقا بينما ينتظر وصول طائرات أخرى الى مطار إشبيليا قادمة من مخيمات اللاجئين الصحراويين، بحسب نفس المصدر.

يكمن الهدف الرئيسي لهذا البرنامج، بحسب الفيدرالية الأندلسية لجمعيات التضامن مع الصحراء الغربية المحتلة، منذ 41 سنة في السماح للأطفال الصحراويين من قضاء عطلة ممتعة في اسبانيا وضمان رعاية طبية لهؤلاء الأطفال الذين هم بمثابة سفراء صغار للقضية الصحراوية.

كما دعت الفيدرالية الأندلسية لجمعيات التضامن مع الصحراء الغربية في بيانها المجتمع الدولي إلى التدخل بسرعة للبحث عن حل لنزاع الصحراء الغربية المحتلة من قبل المغرب، بعدما تخلت عنها إسبانيا وأعربت عن أملها في ان يتم تنظيم استفتاء تقرير المصير المنصوص عليه في القرارات الدولية حتى يتم السماح للشعب الصحراوي من تقرير مصيره بكل حرية وديمقراطية.

يعد برنامج «عطل السلام» ثاني أهم برامج التضامن الاسبانية مع الشعب الصحراوي بعد برنامج القافلة الغذائية وهو يسمح للآلاف من الأطفال الصحراويين بقضاء عطلة عند عائلات إسبانية. بالرغم من الأزمة التي تهز بلدهم منذ عدة سنوات، تعمل الجمعيات الاسبانية المساندة للشعب الصحراوي طوال السنة من أجل جمع الأموال الضرورية لتجسيد هذا البرنامج. في 2016 استطاع أكثر من 5000 طفل من قضاء عطلة في هذا البلد بفضل هذا البرنامج.

بوسعادة فضاء للتعبير الفني

تتحلى مدينة بوسعادة بمناظرها المشرقة ذات الالوان الزاهية التي طالما أستلهمت الفنانين الجزائريين وغير الجزائريين خصوصا الرسامين المستشرقين الذين جسدوها في ألواحهم المميزة.

منذ القرن الماضي، استمرت هذه المدينة الجذابة والواقعة بالهضاب العليا والتي تعتبر بوابة الجنوب في استقطاب الفنانين من جميع الأنحاء حيث وجدوا فيها مصدرا مستفيضا لإبداعاتهم بفضل المؤهلات الطبيعية النادرة التي تزخر بها المدينة، مما زودها بنفس متجدد للتعبير الفني ونفس يطبعه الشعر بل الروحانية.

أدى ذلك الى اختيار هذه المنطقة لصناعة ديكور الأفلام السينمائية الأجنبية على غرار « طاحونة فيريرو» التي صورت في فيلم « سامسون ودليلة» للمخرج الأمريكي سيسيل ب دي ميل (1949) و» من الرجل لرجل» للمخرج الفرنسي كريستيان-جاك (1948).

كما تم تصوير العديد من الافلام الجزائرية بمنطقة الوحاة هذه ونواحيها بعد الاستقلال مثل « ثلاثة مسدسات ضد سيزار» فيلم ويسترن الوحيد بجوزة السينما الجزائرية في اطار اخراج مشترك بين انزو بيري وموسى حداد سنة 1966. في سنوات السبعينيات، تم تصوير جزء هام من فيلم «عطلة المفتش الطاهر» بمنطقة بوسعادة.

أكثر ما ينسب الى هذا الجزء من منطقة الحضنة الفنون التشكيلية لتأثيرها على العديد من الفنانين الجزائريين والاجانب خصوصا الفنان التشكيلي الفرنسي ألفانسو ايتيان دينيه الذي أصبح يسمى نصر الدين بعد اعتناقه الاسلام.

مستشرقون منبهرون

اضافة الى هذا الفنان البارع في الطابع التصويري، فقد رسم قرابة عشرة مستشرقين مسافرين آخرين من مختلف الجنسيات مدينة بوسعادة: فبعد دينيه جاء دور البلجيكي ادوارد فيرشافليت (1874-1955) الذي كرس العديد من أعماله لهذه المدينة.

كما اهتم بتصوير هذه المدينة الفرنسيين ماكسيم نــــواري (1861-1927) وأوجين جيراراديــــه (1853-1907) وكونستان لوش (1880-1965) وجول توبين (1863-1932) والأمريكية جوانيتا غوسيون (1904-1999).

شكلت مدينة بوسعادة أيضا فضاء بالنسبة للفنانين التشكيليين الجزائريين أغلبيتهم من المنطقة على غرار زهير دحماني وابراهيم عبد الجبار وفاطمة تبوسي وعبد العزيز عبد المالك ولبصير محمد توفيق وبن صالح اسحاق ودبابي عبد النور وتركي مراد وسليماني سعيد وبن سالم سمير وعبد المؤمن محمودي. لتأثره بمدينة بوسعادة وضواحيها، غادر زهير دحماني فرنسا التي ولد فيها ليهتم بأرض أجداده حيث فضل وضع موهبته في خدمة الفنانين الناشئين وتدريس الفنون التشكيلية بدار الثقافة الديس ببلدية ولاد سيدي ابراهيم.

فضاء للمواهب الناشئة

في هذا الشأن صرح ابراهيم عبد الجبار، فنان آخر من المنطقة، قائلا: «من واجبنا كفنانين تشكيليين التحضير لمن يخلفنا وتشجيع ودعم المواهب الشابة حتى تجد طريقها في هذا المجال».

أوضح هذا الموظف بمتحف دينيه أن أغلبية ابداعات الرسامين المستشرقين أنجزت على فترات مختلفة بمثلث بوسعادة-الاغواط-بسكرة غير أن أكثر ما أثار شغف المبدعين هو « مدينة السعادة». لاستمرار هذا الارث لمدينة دينيه وتشجيع المواهب المحتملة على العمل وتتكفل ورشة للرسم بتأطيرهم على مستوى نفس المتحف الوطني ايتيان دينيه ببوسعادة.

من جهتها، أكدت أستاذة الرسم اسمهان زهاني: « لدينا طاقات معتبرة من الشباب العباقرة، مما يؤكد السحر الذي تمارسه هذه المنطقة على سكانها. لا أحد يدري فربما يرقد في طفل بوسعادي دينيه آخر»، مشيرة الى أن البنات تشكلن الأغلبية وتتميزن بـ «ارادة قوية.»

حوار

الرّوائي الشّاعر عبد القادر شرابة يفتح قلبه لـ «الشعب»:

أنا كاتب من الهامش في حاجة إلى إضاءة

■ «الشعب» احتضنت أولى كتاباتي وهي صوتنا الأبدي
■ بوكرزازة سمعني أقرأ ترقرقت دمعة في عينه فحفّزني لكتابة الرّواية

ظل يكتب في صمت مثير، قليل الحركة، كثير النشر في الصفحات الأدبية وعبر الفضاء الأزرق، يعشق الرمانة حد الذهول حتى يخيل إليك وهو يتحدث عنها، إنّها معشوقة من ذلك الزمن الجميل العذري، وحينما يصر على مغازلتها في نصوصه،تخال إليك أن الرجل فقد ضالته، لكن عندما تكتشف الحبيبة صاحبة الحظ السعيد، تجدها «الرمانة» موطنه الأصلي، المدينة الصغيرة على حواف بوسعادة، هذه الأخيرة جعلت منه شاعرا وروائيا بامتياز.

أجرى الحوار: نور الدين لعراجي

هو الشاعر عبد القادر شرابة يكتب بروح الروائي الحذر حينما يعانق أدغال اللغة، ولا يهدأ له بال حتى يلبس نصوصه بهاءً سرديا يترك خلفه القارئ شارد الذهن وتائه السبيل في وسط الحبكة التي نسجها خياله الواسع.

«الشعب» التقته وحاولت الغوص في ملكة إبداعه حتى تقرّبه من جمهور القرّاء ككاتب شاب، سيكون له شأن عظيم في عالم الكتابة والإبداع، نرافقه في فسحة من حوارنا هذا ونستشف معه أمهات القضايا الادبية في الجزائر والعراقيل التي تحد من إبداع أدباء الداخل رغم عالمية نصوصهم وإبداعاتهم.

• الشعب: من أي البدايات أنت هل من «نصف وجهي المحروق» أم من الرّمانة التي ضيّعت «نصف وجهك الآخر»؟

•• عبد القادر شرابة: جيد..«نصف وجهي المحروق» هي أول عمل لي، استطاع أن يرى النور فقد صدر عن دار الألمعية لصاحبها الكاتب نبيل دادوة في سبتمبر2012، وعَرَفَني به عدد أعتز به من القرّاء. حين كتب الشاعر والروائي أحمد عبد الكريم عن روايتي، أشار لكوني كاتب من الهامش، لذا فهو يرى بأنّي بحاجة ماسة للإضاءة، حتى آخذ حظي من الحضور والتناول النقدي. والحقيقة أن في كلامه الكثير من الحقيقة، حتى وإن أخذت روايتي بعض الاهتمام هنا أو هناك.

بعض الكتّاب أخذوا كل الضوء المتاح لأسباب عديدة، رغم أن الكثير من نصوصهم ليست في المستوى المطلوب إنْ لم أقل رديئة، لكن هذا لا يهم كثيرا، إذا كان الواحد منا - أقصد كتاب الداخل- يبحث عن بدائل أخرى. ولا تنس أن النص الجيد يفرض نفسه، ولو طال الزمن. «نصف وجهي المحروق»، حاولت فيها جاهدا، إماطة اللثام عن أشياء، أخذت شكل الطابو، صار الكلام عنها يخيف صاحبه قبل أن يصل إلى الآخر. لقد تحدّثت عن وقائع مشابهة جدا لأخرى وقعت خلال الثورة بالفعل، لكنها لا يمكن أن تنقص من عظمتها شيئا، وبالمقابل، تجعلنا نعي أن الثورة ليست بأي حال من الأحوال شيئا مقدسا. بعد قراءتك للرواية، تخرج وقد تعاطفت، بشكل أو بآخر، مع ابن الحركي، والإرهابي الذي دفعت به كثير من الظروف إلى التطرف، وتلك اليهودية الجميلة المصابة بالحنين إلى الوطن. هي دعوة، للبحث عن بدائل أخرى للتعايش. في النهاية، أقسم أني حاولتُ، أن أنتصر للإنسان فينا. لم يكن من السهل أن أكتب عن الرمانة مسقط رأسي، وبوسعادة (مدينتي التي تفتّحت فيها روحي)، لكني كتبت. الذين قرؤوا الرواية أبهرتهم بوسعادة، والرمانة كذلك، وما لففتهما به من سحر.

وسميدار، بطلتي، التي عشقها الكثيرون. هل يمكن أن تكون هذه القصة قد حدثت معي؟ بعض منها، يمكن أنه قد حدث بالفعل، لكن في قصتي مع سميدار، وجدتني قفزت إلى زمن بعيد، يمكن ألا يكون لي، أو هكذا، صار يوهمني غيابها الفادح. بعد صدور الرواية صار لي من بعض قرائها أصدقاء. سألني صديق مرة: لمَ تسكن بوسعادة ؟ أجبته: أنا أسكن الرمانة. إذا كانت بوسعادة نهاية العالم فأنا فضلت أن أعيش على شفير الهاوية. كانت إجابتي مجرد مراوغة لا أكثر، فأنا لا يمكن لي أن أعيش خارج الرمانة، يتملّكني حنين إليها، حتى وأنا فيها، يشرفني أن أكتب عنها وعن مدينتي بوسعادة. يشرفني جدا، الرمانة ستعيد لي الضوء الذي سُرِقَ مني، لعل ذلك، سيحدث في كتابات لاحقة.

العيش خارج الرمانة مستحيل، يتملّكني حنين إليها دائم

• بعد التجربة الأولى مع «نصف وجهي المحروق» « أين استقر بك المقام؟

•• هل يمكن أن أكون كاتبا حقيقيا، ينتظر الناس كتاباتي بشوق؟ أنا لا أقتات من كتاباتي، مثل الكثيرين، ولا يمكن لي أن أتفرغ للكتابة بشكل نهائي. هناك معوقات كثيرة تقف حائلا أمام أن تكون كاتبا بالمعنى الحرفي للكلمة. لكن بالمقابل، أعتقد أني خلقت كي أقاتل. أنا أهوى القراءة، وحين أكتب أحب أن أرضي القارئ في. رغم كل الصعوبات، إلا أني أشتغل على رواية جديدة، أنطلق فيها أيضا، من الرمانة، وأرجو بها، أن أتعدى الحاجز الذي بنته في داخلي، روايتي الأولى. إضافة إلى كوني أنتظر صدور مجموعتي القصصية «الخروج عن القافلة»، التي أعتقد أن فيها ما يروق.

أن كتابة الرواية في الجزائر، تحتاج إلى مساندة كبيرة، من جهات عدة. لعلك رأيت الدفع القوي الذي أحدثته جائزة مالك حداد، لولا أنها توقفت. أتمنى أن أرى المئات من الروايات الجديدة، مع كل دخول أدبي. ويجد القارئ الكثير مما يروقه

أقسم أني حاولتُ، أن أنتصر للإنسان فينا. لم يكن من السهل أن أكتب عن الرمانة مسقط رأسي، وبوسعادة (مدينتي التي تفتحت فيها روحي)، لكني كتبت. الذين قرأوا الرواية أبهرتهم بوسعادة، والرمانة كذلك، وما لففتهما به من سحر. وسميدار، بطلتي، التي عشقها الكثيرون.

• هل أنت راض عمّا تكتب؟

•• أبتسم، بعد صدور روايتي، لفترة معينة كنت لا أتقبل عدم الإشادة بعملي، لكن الآن، أجدني متصالحا مع كل من لم أصل إليه. هذا الشعور يجعلني أريد الأفضل دائما، لكني متصالح مع نفسي أكثر.

• ما تقييمك للمشهد الأدبي العربي بصفة عامة، والجزائري على الخصوص؟

•• قبل أيام، وفي إحدى جلساتي مع أحمد نويبات وموسى توامة، سألني احمد عن الأسماء العربية التي يمكن أن تنافس في جائزة نوبل، غير أدونيس وغادة السمان؟ لم أجد غير أسماء يمكنها أن تنافس في البوكر العربية. أنا أحب جدا كتابات بهاء طاهر وأمير تاج السر، لكن هل يمكن لها ذلك؟ هل يمكن لكتابات أحلام مستغانمي، أو واسيني الأعرج أن تكون سقفا للرواية الجزائرية؟ هل أنتجنا ما يكفي من الروايات، حتى يمكن أن تظهر أصوات، تكتب بالعربية، ويمكنها أن تنافس عالميا؟ هل من تراكمات حقيقية؟ أعتقد أن كتابة الرواية في الجزائر، تحتاج إلى مساندة كبيرة، من جهات عدة. لعلك رأيت الدفع القوي الذي أحدثته جائزة مالك حداد، لولا أنها توقفت. أتمنى أن أرى المئات من الروايات الجديدة، مع كل دخول أدبي، ويجد القارئ الكثير مما يروقه.

هناك معوقات كثيرة تقف حائلا أمام أن تكون كاتبا بالمعنى

• قليل الحضور في الملتقيات الأدبية لماذا؟

•• تذكر طبعا الأيام الأدبية بالعلمة كان ملتقى رائعا. في الطبعة العشرين منه أخذني معه الشاعر موسى توأمة رفقة الشاعر طيبي محمد عنوة بعد انقطاعي عن الكتابة لأكثر من ست سنوات. كان أجمل ملتقى في حياتي لقد مكنني من التعرف على مراد بوكرزازة، وأدخلني قلبه.

سمعني، وترقرقت دمعة في عينه، وشد على يدي كي أكتب رواية، وهو من سعى أن أنشرها بقسنطينة. هل من ملتقى آخر يعرفني على صديقي بحجم مراد؟ أشكر صديقي الرائع رابح بشارب على دعوته لي لملتقى الطاهر وطار بقسنطينة، وأعتقد أنه سامحني لأنني لم استطع الحضور لأسباب خاصة. الكثير من الأشخاص الذين ليست لهم أي علاقة بالكتابة، ولكنك تجدهم في كثير من الملتقيات. ماذا أضافت لهم هذه الملتقيات؟ حتى وإن لم احضر بدعوة أو بدونها، لأي ملتقى، أعتقد أني سأستمر في الكتابة.

• ما رأيك في ما قاله وزير الثقافة ميهوبي الاستثمار في الجزائر العميقة؟

•• هل من سؤال آخر؟

• عدم مواكبة الحركة النّقدية للأعمال المنشورة في نظرك هل هي مغيّبة أم غائبة؟

•• علينا الاشتغال على أن تكون لنا تراكمات نوعية في الرواية أولا، و مخابر مختصة في نقد الأعمال الروائية بالجامعات الجزائرية، بالعدد والنوعية المطلوبين. وملاحق في الجرائد والمجلات، تعنى بتقديم الأعمال الروائية، ونقدها، قبل وبعد صدورها. ومواقع مختصة على النت، وصفحات على شبكات التواصل، وغيرها. هذه الأعمال لا تتطلب الكثير من الجهد والمال، ولكنها تستحق إرادة قوية فقط، لكن على الجهات المعنية، أقصد الوزارة، أن تقوم بدورها المطلوب، وتبتعد عن الكرنفالات الجوفاء.

أدعو إلى تراكمات نوعية في الرّواية ومخابر مختصة في نقد الأعمال

• ماذا تقول في هذه الأسماء؟

•• موسى توامة: هو نصف وجهي الجميل، أخي وسندي. موسى توامة شاعر، استطاع أن يتميز بصوت فريد، له موسيقاه الخاصة به، وصوره النادرة، إضافة إلى كونه عاشق خطير.

قلولي بن ساعد: قاص، يشتغل كثيرا في حقل النقد، قرأت له بعض المقالات والدراسات. أتمنى له المزيد

نصيرة محمدي: شاعرة جميلة.

عقاب بلخير: شاعر وأستاذ جامعي.

• هل من كلمة أخيرة لقرّاء جريدة «الشعب».

•• عليَّ أولا أنْ أشكر جريدة «الشعب» التي احتضنت أولى كتاباتي وظلّت صوتنا الدائم والأبدي من خلالها تعرف الكثير من القرّاء على كتاباتي من خلال «حدائق الإبداع»، التي كان يشرف عليها الأستاذ سهيل الخالدي في منتصف التسعينيات من القرن الماضي، والذي أحييه بالمناسبة، وأتمنى في الأخير أني كنت ضيفا خفيف الظل عليكم. وشكرا جزيلا أستاذ نور الدين، وتقبّل مودّتي.

أسبوعان قبل غلق باب المشاركة

مسرح كاكي في ملتقى دولي بمستغانم

تنّظم كلية الأدب العربي والفنون بجامعة مستغانم عبد الحميد بن باديس، يومي 17 و18 أكتوبر المقبل، الملتقى الدولي «كيف نقرأ مسرح ولد عبد الرحمن عبد القادر كاكي؟». وتأتي هذه التظاهرة، التي تحظى بالرعاية السامية لرئيس الجمهورية، وتنّظم بإشراف من وزير الثقافة ووالي ولاية مستغانم، والتي لم يتبقّ سوى أسبوعين للمشاركة بها، لتحاول تسليط الضوء على أعمال كاكي المسرحية، والتعرف على نظرة الآخر إليها.

أسامة إفراح

يعتبر منظّمو الملتقى أنّ من البديهي تخصيص ملتقى لولد عبد الرحمن عبد القادر، صاحب اسم الشهرة «كاكي»، خاصة ونحن في خضمّ التظاهرة الثقافية «مستغانم مدينة المسرح»، مشيرين إلى أن هذا العلم من أعلام الفن الرابع «لم ينل من العناية سوى الفتات مع أنّه غرس مشتلة من شتّى النبات»، كما أنّه «كان سبّاقا إلى استثمار الحلقة شكلا مسرحيا من حيث الفضاء والشخصيات». وكان كاكي ذا إلمام وإلهام وسجّل لمستغانم وللمسرح الجزائري ما يدين له به كثيرون. كما كان مخضرما، وهو الذي جرّب قبل 1960 التجريب في المسرح بعرض أسماه «Avant-théâtre ما قبل المسرح».

ولما كانت كتابة التاريخ من أهم المهمّات بالنسبة إلى الأمم، والتعامل مع الذاكرة ضروريا من حيث تحيينها، يبحث هذا الملتقى عن النهج الواجب اتباعه من أجل الاقتراب من المخرج، وذلك بكتابة تاريخنا الثقافي وبخاصّة تاريخنا المسرحي، إذ لا سبيل من أجل تحرّرنا إلاّ الثقافة، ولا منفذ لنا إلاّ أن نكون نحن. ويتوسّم المنظمون في هذا الملتقى العلمي أن يكون فرصة للتأريخ لكاكي، وبذلك التدوين من خلاله فترة هامّة من مسيرتنا، وهي الفترة السابقة / اللاحقة للاستقلال. كما سيكون هذا الملتقى فرصة للاطلاع على نظرة الآخر العربي والغربي لمسرح كاكي من حيث قراءة لجماليته ومضامينه وأساليبه.

وحُدّد لهذا الملتقى الدولي ثلاثة من المحاور هي: كاكي والتراث، المؤثرات الأجنبية في مسرح كاكي، الإخراج في مسرح كاكي. وأوصت اللجنة العلمية الخاصة بالملتقى بأن تكون أوراق المحاضرة التي سترسل إليها متكاملة علميا ومنهجيا، وسليمة على مستوى البنية اللغوية والنحوية، على أن تتضمن الصفحة الأولى عنوان المحاضرة واسم الباحث ومجال تخصصه ودرجته العلمية، إضافة إلى ملخص المحاضرة، وتبعث هذه الأوراق إلكترونيا في صيغة وورد عبر البريد الإلكتروني، كما تقبل المحاضرات باللغتين العربية والفرنسية.

وحدد لجنة تنظيم الملتقى الدولي يوم 11 جويلية المقبل آخر أجل لاستقبال استمارات المشاركة، فيما يكون 18 جويلية آخر أجل لتلقي جواب (إيجابي أو سلبي) من طرف اللجنة العلمية، على أن يكون الـ 25 من نفس الشهر آخر أجل لاستقبال الورقة للمحاضرة المقترحة في صيغتها النهائية.

عبد المجيد جباب يكشف:

قرار إلغاء تنقل البعثة الجزائرية للبطولة العالمية المدرسية كان مدبرا

«قرار إلغاء تنقل الرياضيين الجزائريين للمشاركة في بطولة العالم المدرسية كان مدبرا، وهذا لغرض محاولة زج وزارة الشباب والرياضة في الصراع القائم بين الاتحاديات واللجنة الأولمبية الجزائرية، وهو أمر لا يخصنا ووزير الشباب والرياضة له مهمة مراقبة كل صغيرة وكبيرة حسب ما ينص عليه القانون، لكنه لا يتدخل في الشؤون الداخلية للجمعيات الرياضية أو اللجنة الأولمبية التي تخضع هي الأخرى لقانون الجمعيات»، هذا أهم ما قاله المدير العام للرياضة بوزارة الشباب والرياضة «عبد المجيد جباب» في الندوة الصحفية التي عقدها صبيحة أمس بقاعة المحاضرات التابعة لوزارة الشباب والرياضة بالعاصمة، التي أجاب فيها على البيان الذي نشرته الاتحادية الجزائرية للرياضة المدرسية الذي حمّل مسؤولية غياب الجزائر عن هذا المحفل الدولي بسبب تماطل الوزارة في اتخاذ كل الإجراءات والتدابير لتنقل المنتخب الوطني المدرسي إلى مدينة نانسي الفرنسية.

محمد فوزي بقاص
تصوير: فواز بوطارن

أكد مدير الرياضة بوزارة الشباب والرياضة «عبد المجيد جباب» أن المصالح الخاصة باستقبال الملفات اتخذت كل الإجراءات اللازمة من أجل تسهيل مهمة تنقل المنتخب الوطني المدرسي للمشاركة في البطولة العالمية المدرسية بمدينة نانسي الفرنسية لكن مسؤولي الاتحادية أبانوا عن عدم اهتمامهم بما يحدث داخل بيتهم وتماطلوا في القيام بالعديد من الإجراءات الإدارية ما جعلهم يقررون عدم التنقل إلى فرنسا والمشاركة في البطولة العالمية.

«جباب» عرض كرونولوجيا الأحداث على رجال الإعلام حيث كشف بأن كل الاتحاديات الرياضية الجزائرية ملزمة بتقديم ملفات مشاركتها في المنافسات الدولية مع مطلع كل سنة جديدة، كما تنص عليه التعليمة الوزارية، لتقديم الملف ودراسته مع اللجنة المختصة واتخاذ القرار النهائي بالمشاركة من عدمها، وقال «حتى نقبل الملف يجب أن تكون تلك المنافسة معترف بها من قبل الاتحادية الدولية لتلك اللعبة، ومن بين الوثائق التي يحتويها الملف دعوة هذه الهيئة للاتحادية الجزائرية المعنية بالمشاركة في تلك التظاهرة، وهو الأمر الذي لم يحدث تماما مع الاتحادية الجزائرية للرياضة المدرسية»، وأضاف «لم نتحصل على أي ملف أو وثيقة تؤكد مشاركة النخبة الوطنية المدرسية في أي منافسة دولية قبل تاريخ الثامن جوان الماضي وكان ذلك عبر البريد السريع، ورغم ذلك وحتى نضمن لرياضيينا المشاركة في هذه التظاهرة اتخذنا كل الإجراءات والتدابير ودرسنا الملف طبقا للقانون في وقت قياسي وقوبل طلب تنقل البعثة الجزائرية بالإيجاب يوم 19 جوان تحت رقم 152»، وذهب إلى أبعد من ذلك حين قال «للأسف الشديد سجلنا عدم الاهتمام الكافي بالملف من طرف رئيس الاتحادية الجزائرية الذي عودنا على تنقلاته المكثفة لمقر الوزارة وجلساته المتعددة مع المسؤولين في السابق، والذي أبان بأنه لا يولي اهتماما كبيرا لاتحاديته بحكم أنه يشغل منصب أمين عام للجنة الأولمبية الجزائرية، منذ سنوات عديدة ليس هناك ملف واحد قوبل بالرفض، فهناك ملفات تصل يوم الخميس على الساعة السادسة مساء وتدرس يوم الجمعة وتتنقل المنتخبات الوطنية والفرق الجزائرية للمشاركة في التظاهرات الرياضية الدولية، إلا إذا كان الملف المقدم لا يستوفي الشروط القانونية».

غياب الجزائر عن البطولة العالمية راجع لتماطل مسؤولي الاتحادية المعنية

المدير العام للرياضة بالوزارة أوضح بأن البيان الذي أصدره رئيس الاتحادية الجزائرية للرياضة المدرسية «عبد الحفيظ ايزم» ليلة الخميس ما قيل فيه لا أساس له من الصحة، لأن ملف تنقل الرياضيين للمشاركة في البطولة العالمية توقف على مستوى الوزارة بسبب تأخر منح التأشيرات، موضحا «في العادة لما تكون هناك مشاكل لتنقل اللاعبين فإن مسؤولي الاتحادية يبلغوننا بهذا الأمر ونتصل بالقنصليات عن طريق تدخل وزارة الشؤون الخارجية، ويحل المشكل سريعا مثلما حدث مؤخرا عندما تنقلت بعثة الاتحادية الجزائرية للكاراتي للكاميرون للمشاركة في البطولة الإفريقية، لكن نحن لم نبلغ بأي مشكل على مستوى القنصلية، وأخذت الإجراءات الإدارية وقتا طويلا لتلقي التأشيرات وتم ذلك يوم الخميس لكن موعد حضورها إلى الوزارة تزامن مع غلق البنوك وكان من المستحيل القيام بالإجراءات، لكن الوزير طمأن بأن الأمر سيحل صبيحة السبت، ومن المفروض بأن كل هذه الأمور يهتم بها رئيس الاتحادية رفقة مسؤول البعثة، لكنهم تماطلوا كثيرا في القيام بعملهم عكسنا تماما الذين سهلنا كل الأمور لتنقل الوفد الجزائري في الموعد المحدد، وأكثر من هذا أننا لم نشاهد لهم أثرا هنا في الوزارة، وهذا دليل قاطع أنهم كانوا يدبرون عدم التنقل للمشاركة، وهو ما اتضح ليلة الخميس في البيان الذي قيل فيه بأن البعثة الجزائرية لن تنتقل إلى فرنسا للمشاركة في البطولة العالمية».

«عبد المجيد جباب» استغرب كثيرا لما جاء في البيان حين قيل بأنه تم إبلاغ رئيس ديوان وزير الشباب والرياضة الذي يملك مهاما أخرى ليس التكفل بملف تنقل الرياضيين إلى الخارج، وقال «أؤكد بأنه لا أحد اتصل بي من الاتحادية الجزائرية للرياضة المدرسية للاستفسار عن تقدم الأمور، كما أنه بعد تقديم التأشيرات تبين بأن رياضيَيْن لم يتحصلا على التأشيرة رفقة رئيس البعثة ومدربة لم تسلم جواز سفرها، وهو ما جعل الاتحادية تتخذ قرار عدم المشاركة»، ولم يتوقف هنا وواصل، «وعكس ما يروج له هنا وهناك مصاريف تنقل المنتخبات الوطنية والأندية الجزائرية إلى الخارج تتكفل بها وزارة الشباب والرياضة ولم يتم طرح مشكل المصاريف لأي اتحادية».

وبخصوص الحجز كشف «جباب» بأن وزارة الشباب والرياضة وعلى لسان الوزير«الهادي ولد علي» تعهدت بضمان الحجز في سفرية العودة للبعثة المشاركة في البطولة العالمية مع الخطوط الجوية الجزائرية التي دائما ما تجد الحلول اللازمة في مثل هذه الحالات.

«جباب» أكد بأن رئيس الاتحادية الجزائرية للرياضة المدرسية «إيزم» كان بإمكانه الحديث مع رئيس الاتحادية الجزائرية لألعاب القوى لإقناعه بتسريح الرياضيين الثلاثة الذين قرروا المشاركة في البطولة الإفريقية لألعاب القوى للأواسط التي ستقام بتلمسان، بعدما اتخذها حجة من الحجج على حد قوله لعدم التنقل والمشاركة في البطولة العالمية.

كما أوضح المدير العام للرياضات بأن الاتحادية الجزائرية للرياضة المدرسية طرحت مشكل الإيواء وتم حله في الحين بعدما اتصلوا بمدير مركز تحضير المنتخبات الوطنية بالسويدانية «شباح» وتنقل الوفد الرياضي المدرسي للمبيت هناك، مشددا بأن الوزارة تقف دائما مع الرياضة الجزائرية ولا تدير لها ظهرها، وأعطى مثالا قائلا، «رغم أن الاتحادية الجزائرية للمبارزة لم تعقد بعد جمعيتها العامة لانتخاب رئيس جديد للعبة، إلا أن كل المنتخبات الوطنية للمبارزة شاركت في كل المنافسات الدولية، وهو ما يبين حسن نوايا الوزارة التي تهتم بالرياضة الجزائرية وبرياضييها مهما كانت الظروف».

تحسبا للبطولة الإفريقية للووشو

المنتخب الوطني في تربص تحضيري

يدخل المنتخب الجزائري للووشو، في الفترة من 29 جوان إلى الفاتح جويلية المقبل، بالمركب الرياضي ببو اسماعيل (تيبازة)، في تربص استعدادا لبطولة إفريقيا بالبنين (أكابر) التي ستنظم من 19 إلى 23 جويلية القادم والمؤهلة إلى بطولة العالم بروسيا شهر سبتمبر المقبل وهذا بمشاركة 70 مصارعا في الساندا و28 في الطاولو (رجال وسيدات)، حسب ما علم من رئيس اللجنة الوطنية للكونغ فو ووشو، يحي بدور.

أوضح بدور: «التجمع ماقبل التنافسي سيعرف حضور عناصر المنتخب الجزائري التي سبق لها إحراز إحدى المراتب الأولى في بطولة أو كأس الجزائر وهذا لمدة ثلاثة أيام، قصد التحضير الجيد لبطولة إفريقيا بالبنين التي سوف لن نرضى خلالها إلا بتأهيل أكبر عدد ممكن من الرياضيين إلى موعد روسيا ومعها التتويج باللقب الإفريقي أو على الأقل احتلال مركز الوصافة».

وأضاف: «سيتم اختيار 11 وزنا في الساندا (المنازلات) عند الرجال أي –48 كغ حتى المفتوح وستة أوزان لدى السيدات وكذا خمسة في الطاولو»، مشيرا إلى أن كل دولة إفريقية يسمح لها بالمشاركة بستة مصارعين (رجال) وثلاث سيدات في الساندا وخمسة في الطاولو.

أما في بطولة العالم بروسيا فيمكن للجزائر أن تشرك بخمسة مصارعين رجال وثلاث سيدات في حالة التأهل. والمصارعون الذين سيشاركون في مونديال روسيا هم الذين «ينجحون في احتلال المراتب الثلاث الأولى في الموعد الرياضي القاري بالبنين وهو نظام جديد سيطبقه الاتحاد الإفريقي للووشو ابتداء من هذا الموسم»، كما ذكر بدور الذي يشغل منصب الأمين العام للهيئة الإفريقية. وأبدى رئيس اللجنة الوطنية للكونغ فو ووشو أسفه كون المنتخب الجزائري للووشو «دخل أجواء التحضيرات للاستحقاقين المذكورين متأخرا»، قائلا: «مدة التحضير قصيرة جدا (15 يوما) وهي لا تكفي لإعداد المصارعين من جميع النواحي البدنية، التحمل والتقنية».

الرابطة الولائية للرياضة الجامعية بالمسيلة

تألق دحمان عمار وتأهله لبطولة العالم

تأهل دحمان عمار من فريق الرابطة الولائية للرياضة الجامعية بجامعة محمد بوضياف بالمسيلة بعد مشاركته في البطولة الوطنية لألعاب القوى المنظمة بالجزائر العاصمة وحصوله على الميدالية البرونزية، إلى البطولة العالمية الجامعية لألعاب القوى.

المسيلة: عامر ناجح

بحسب رئيس الرابطة الولائية للرياضة الجامعية بجامعة محمد بوضياف دحماني العمري فإن الوفد الرياضي المشكل للفريق المشارك في بطولة ألعاب القوى التي جرت مؤخرا في العاصمة يتكون من 09 عدائيين في جميع الاختصاصات بذلوا مجهودات كبيرة من أجل حصد أكبر عدد من الميداليات وتمثيل الجزائر في بطولة العالم الجامعية لألعاب القوى، حيث أكد في ذات الشأن رئيس الوفد بشير بوذية أن الفريق يمتلك طاقات رياضية كبيرة خاصة بعد تحقيق الفريق في اليوم الثاني من المنافسة تأهل دحمان عمار بتوقيت جيد يقدر بـ 14.54.35 دقيقة في سباق 5000 متر نهائي وحصوله على الميدالية البرونزية وتأهله إلى البطولة العالمية.. كما حقق زملاؤه حسب المتحدث عدة انتصارات ومراتب جيدة خاصة في سباق 100 متر و400 متر وكذا تألق شتوي حسين وتحصله على المرتبة الرابعة في سباق مسافة 1500 متر، ومن جانبه رئيس خلية الإعلام والاتصال بجامعة محمد بوضياف الدكتور ناجح مخلوف أشار إلى أن الجامعة تعلق آمالا كبيرة على المتأهلين لتحقيق نتائج إيجابية وتمثيل الجزائر أحسن تمثيل ورفع الراية الوطنية عاليا.

شطرنج

البطولة الإفريقية في جويلية بوهران

ستقام البطولة الإفريقية للشطرنج من 2 إلى 12 جويلية المقبل بوهران حسب ما علم من الاتحادية الجزائرية للعبة.

وستعرف هذه المنافسة في الرياضة الفكرية مشاركة أزيد من 60 رياضيا ورياضية يمثلون 12 دولة إفريقية ويتعلق الأمر بكل من جنوب إفريقيا وبوتسوانا وسيراليون وكوت ديفوار ونيجيريا وليبريا وزامبيا وزيمبابوي ومصر وتونس وليبيا والجزائر.

ويتضمن برنامج المنافسة إجراء ثلاثة تخصصات وهي اللعب الكلاسيكي ونصف السريع والسريع سيديرها حكم دولي من أوغندا بمساعدة أربعة حكام من الجزائر.

وسيشارك المنتخب الوطني الجزائري في هذه التظاهرة الرياضية بـ 20 رياضيا من بينهم 10 إناث حيث يطمح لنيل إحدى المراتب الثلاث الأولى حسب رئيس الاتحادية الجزائرية للشطرنج جلول إبراهيم عز الدين. ومن خلال هذه المنافسة القارية يتأهل الأول والثاني في اختصاص اللعب الكلاسيكي إلى البطولة العالمية للشطرنج المقرر إجراؤها نهاية شهر سبتمبر المقبل بجورجيا.

ولد علي يؤكد لـ «الشعب»:

«نهائي كأس الجمهورية سيكون عرسا حقيقيا في 5 جويلية»

كشف وزير الشباب والرياضة الهادي ولد في تصريح خص به جريدة «الشعب» أن الطبعة 53 لنهائي كأس الجمهورية التي ستجمع بين وفاق سطيف وشباب بلوزداد ستكون يوم 5 جويلية حتى يكون الموعد بمثابة عرس كروي كبير لأن هذا التاريخ يمثل ذكرى كبيرة بالنسبة للشعب الجزائري وهو الاحتفال بعيدي الاستقلال والشباب.

نبيلة بوقرين

أكد ولد علي أنهم ساهرون على كل التفاصيل حتى تسير الأمور بالشكل المطلوب في قوله «أتمنى أن يكون نهائي كأس الجزائر في المستوى المطلوب من كل الجوانب سواء التنظيمية لأن الدولة الجزائرية ساهرة على ذلك، وفرت كل الأمور الضرورية مثلما جرت عليه العادة، إضافة إلى الجانب الفني المبني على الأداء الذي سيقدمه كل من عناصر شباب بلوزداد ووفاق سطيف لأن كلا الفريقين يملكان تاريخا عريقا في هذه المنافسة الكبيرة بالنسبة للكرة الجزائرية».

وأضاف الوزير في ذات السياق قائلا «نريد أن يكون هذا النهائي بمثابة عرس حقيقي بالنسبة للكرة الجزائرية في الميدان والمدرجات لأننا تعودنا على مشاهدة أجواء رائعة من طرف الجماهير التي تتنقل إلى الملعب لمتابعة اللقاء ويجب أن تغلب الروح الرياضية حتى نعطي صورة جميلة عن بلدنا الجزائر خاصة أن المباراة ستجري في تاريخ غالي على كل الشعب الجزائري يوم 5 جويلية المخلد لعيدي الاستقلال والشباب، لهذا نهدف إلى أن يكون الموعد بمثابة فرصة حتى نحتفل جميعا بهذه المناسبة ونرسخ أصل الترابط والتآخي بين كل أبناء هذا الوطن».

«نعمل جاهدين حتى تعود الرياضة الجزائرية للواجهة»

شدّد المسؤول الأول على قطاعي الشباب والرياضة على الدور الكبير الذي تقوم به الدولة الجزائرية الذي يندرج في إطار مخطط الحكومة من أجل الحفاظ على المال العام في قوله «الدولة الجزائرية تسهر على كل صغيرة وكبيرة تتعلق بالرياضة، أجدد دعم وتشجيع الحكومة الجزائرية بقيادة الوزير الأول عبد المجيد تبون للرياضيين في كل الاختصاصات في إطار تنفيذ مخطط الحكومة والقرارات والتوجيهات المندرجة ضمن توصيات فخامة رئيس الجمهورية السيد عبد العزيز بوتفليقة المتعلقة بالرياضة والشباب بناء على توفير كل الإمكانيات والظروف اللازمة».

واصل ولد علي قائلا «الوزارة ساهرة على تجسيد كل التعليمات والاتفاقيات على أرض الواقع حتى تعود الرياضة الجزائرية إلى الواجهة على الصعيد العربي، الأفريقي وخاصة العالمي لأننا مقبلون على تحديات كبيرة ونريد أن تكون النتائج مشرفة بداية من بطولة العالم لكرة اليد التي ستكون بالجزائر من 18 إلى 30 جويلية القادم، نحن مستعدون من أجل إنجاح هذا الحدث الكبير الخاص بالكرة الصغيرة العالمية لأن الدولة سخرت كل الإمكانيات لتجهيز القاعات والمنشآت المعنية بهذه البطولة، وفرنا كل الظروف للمنتخب الوطني حتى يحضر في ظروف جيدة، الألعاب الأفريقية للشباب 2018 بالجزائر، الألعاب الأولمبية 2020 بطوكيو، ألعاب البحر المتوسط 2021 بوهران كل هذه المواعيد تتطلب تحضيرا وعملا كبيرا على كل الأصعدة».

«أشكر كل الرياضيين الذين شرفوا الجزائر دوليا»

ثمن الوزير النتائج المحققة من طرف الرياضيين في الفترة الأخيرة « لا ننكر وجود بعض المشاكل ولكن ليس على حساب النشاط الرياضي وهذا ما جعلنا نعمل كل ما في وسعنا حتى تستمر الفرق الوطنية في تحضيراتها لكي تعود الرياضة الجزائرية إلى الواجهة مجددا، أنا جد فخور بما قدمه كل الرياضيين الجزائريين في كل الاختصاصات، حققوا نتائج مشرفة ومرضية بداية من ألعاب التضامن الإسلامي، تألقوا في هذا الموعد رغم قوة المنافسة، إضافة إلى نتائج أخرى جد إيجابية عربيا وأفريقيا مثلما هو الحال مع منتخب الملاكمة الذي احتل المركز الثالث قاريا وتأهل 3 ملاكمين لبطولة العالم بألمانيا، وكذا الفريق الوطني لرياضة الباور ليفتينج الذي حقق ميداليات ذهبية وكل هذا راجع إلى العمل الذي نقوم به وفقا لسياسة الحكومة الجزائرية».

نهائي كأس الجمهورية يوم 5 جويلية على الساعة 16:30

ستجري المباراة النهائية لكأس الجزائر في كرة القدم لموسم 2016-2017 بين شباب بلوزداد ووفاق سطيف يوم الأربعاء 5 جويلية ابتداء من الساعة 16:30 بالملعب الأولمبي لمركب محمد بوضياف (5 جويلية) حسب ما علم لدى الاتحادية الجزائرية لكرة القدم.

هذا النهائي هو الثاني بين الفريقين بعد نسخة 2012 التي جرت يوم 1 مايو والتي فاز بها الوفاق بنتيجة (2-1) بعد الوقت الإضافي.

وتأهل شباب بلوزداد للمباراة النهائية على حساب اتحاد بلعباس (0-0؛ 6-5 بضربات الترجيح) بينما أقصى الوفاق مولودية الجزائر بنتيجة (3-2) بعد الوقت الإضافي.

بعد تألقه في رياضة الحمل بالقوة

استقبال مميّز لبطل العالم إلياس بوغالم بسوق أهراس

حظي، بعد ظهر أمس، البطل العالمي إلياس بوغالم، الذي نال الميدالية الذهبية وحطم الرقم القياسي العالمي بـ5 ,277 كلغ في البطولة العالمية للحمل بالقوة التي احتضنتها في الفترة من 19 جوان إلى 25 منه بيلاروسيا (روسيا البيضاء) باستقبال جماهري حار من طرف سكان سوق أهراس.

ففي أجواء بهيجة على أنغام أغاني فلكلورية وشبابية جاب موكب السيارات التي كانت في استقبال البطل العالمي إلياس بوغالم عند مدخل المدينة عديد شوارع المدينة مرورا بأحياء شعبية على غرار أحياء 1700 سكن و26 أبريل 1958 وصولا إلى شارع جيش التحرير الوطني وساحة الاستقلال.

وبالمناسبة أقيم لهذا الرياضي ابن مدينة سوق أهراس حفل استقبال بادر إلى تنظيمه مسؤولو مديرية الشباب والرياضة حيث أشاد مدير القطاع عبد الباسط عون بمجهودات وتضحيات هذا البطل الذي مثل الجزائر أحسن تمثيل ورفع راية الوطن خفاقة في المحافل الدولية.

بحسب تقارير إعلامية

خاميس رودريغيز يقترب من مانشيستر يونايتد

كشفت تقارير إخبارية، عن اقتراب صانع الألعاب الكولومبي، خاميس رودريغيز، من الانضمام لصفوف مانشستر يونايتد الإنجليزي، قادما من ريال مدريد الإسباني.

وذكرت صحيفة (صن)، أن هناك اتفاقا مبدئيا بين اللاعب و«الشياطين الحمر»، للعب في إنجلترا بداية من هذا الصيف، تحت قيادة المدرب جوزيه مورينيو.

وأفادت الصحيفة، بأن اللاعب وإدارة مانشستر «توصلا لاتفاق شخصي»، بشأن انتقاله إلى صفوفه الصيف القادم، وأنه «يتبقى فقط أن يتوصل الناديان لاتفاق نهائي بشأن المقابل المادي للصفقة» والذي قد يتراوح بين 70 إلى 80 مليون يورو.

ولم يشارك قائد المنتخب الكولومبي كأساسي في الكثير من مباريات الريال خلال الموسم الماضي، الأمر الذي لم يعجب اللاعب ليظهر رغبته في الرحيل، رغم أن رئيس النادي الملكي، فلورنتينو بيريز أكد في تصريحات له الأسبوع الماضي أن خاميس من ضمن اللاعبين الذين سيعتمد عليهم الفريق في الموسم القادم.

وكان خاميس (25 عاما) قد انتقل إلى صفوف النادي الملكي، قادما من موناكو الفرنسي في صيف 2014.

متاهة الأرقام

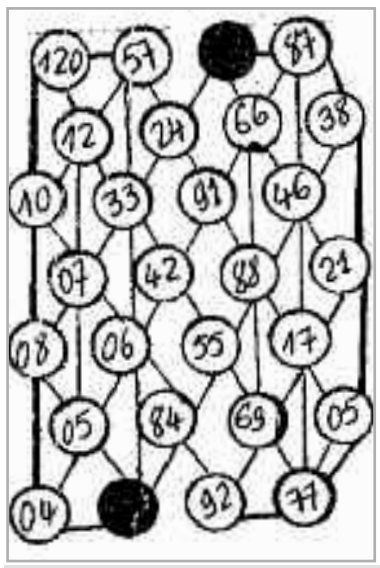

ننطلق من الدائرة السوداء في أعلى الشبكة لنصل إلى الدائرة السوداء الأخرى، شرط أن تجمع في النهاية 264 نقطة وألا تمر في رقم واحد إلا مرة واحدة.

لعبة الحروف

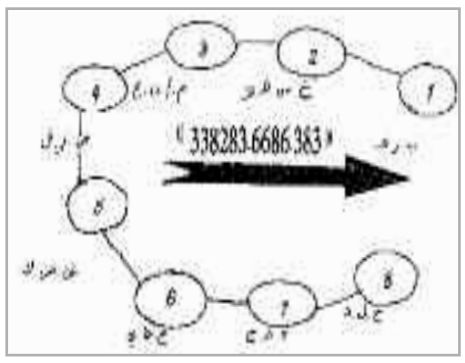

هذه الإشارة تحتوي على دوائر مرقمة من1 إلى 8 وفي نفس الوقت على حروف مختلفة بحيث أن رمز الإشارة يتكون من مجموعة أرقام ترجمه إلى حروف ثم اجمع هذه الحروف فتحصل على اسم لأحد الكتب السماوية

دردشة الأسهم

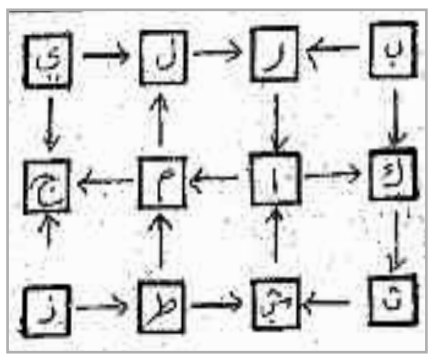

سر باتجاه الأسهم مبتدئا بالحرف ألف (أ) حتى تصل إلى حرف اللام (ل) لتجد الكلمة المفقودة.

الكلمات السهمية

رقم 844

ممثل مسرحي	معلم					أكمل / متشابهان				مخرج مسرحي بمسرح قسنطينة
					عكس قديمة «م»				وطن	
				ثلثا مرة / جمع سم / هضبة			للموصول / نوع من الصوف			
9		حرف أبجدي / للنهي	صوّب			كمل	يتبع			6
			جمع دولة		متشابهان	ممرن				
4			شعوب	من الأهل					منصف	
		لون «م»	من الحكول «م»		من مشتقات الحليب				ساند	
		حرف موسيقي				ثروة	مدخل			
		للموصول / ارشد	7	3						2
10			خوف / أمن				طري		مدينة مصرية	
أول رئيس لاتحاد الكتاب الجزائريين				رقاد	سأم				بطل فيلم «كرنفال في دشرة»	

اللغز: فنانة عربية تلقّب بأمّ السينما العربية

8	7	6	5	4	3	2	1

تسل و تثقف

اختبر معلوماتك
أي مهنة كان يمارسها السياسي سالفادور ألياندي من بين المهن التالية:
أ - محامي؟
ب - طبيب؟
ج - أستاذ جامعي؟
د - رجل أعمال؟

الكلمات المتقاطعة

. 11 . 10 . 9 . 8 . 7 . 6 . 5 . 4 . 3 . 2 . 1

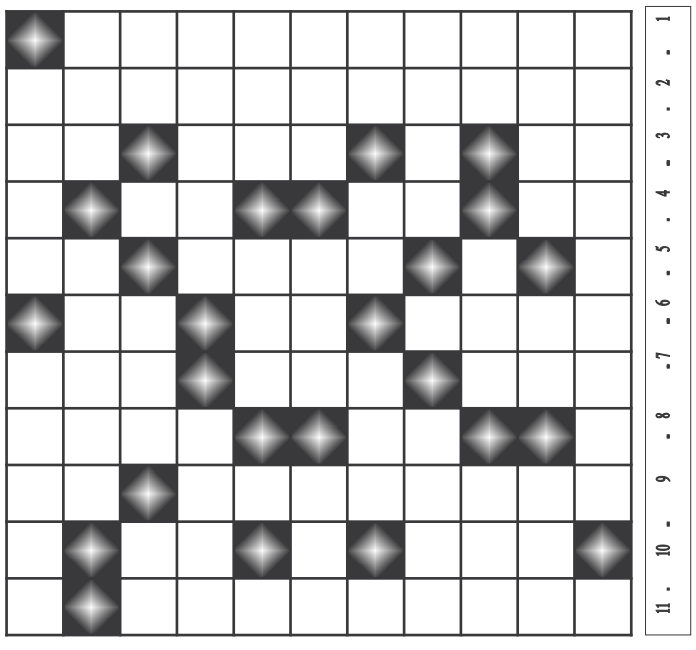

أفقيا

1) بطل مسلسل تلفزيوني شعيب لخديم،
2) أول مذيعة بالتلفزة الجزائرية
3) للنفي، ثلثا اليه، سقي «م»
4) فك، رفقة، حرف مكرر،
5) نقدف، جوهر،
6) ات، للتعريف، خاصتي،
7) علو «م»، ظرف مكان «م»، وجع،
8) ثلثا قيد، المر مبعثرة،
9) ممثل مسرحي ينحدر من مسرح قسنطينة الجهوي «م»، حرف مكرر،
10) يفك «م»، ثلثا مرة،

عموديا

1) ممثل جزائري،
2) جمع رمل، والدة، ثلثا العم،
3) للنصب، أخفى، ثلثا يحكي،
4) طعمة مبعثرة، عتيق،
5) متشابهان، حرف جر، نهر عربي،
6) لفظ هاتفي «م»، وجهة نظر، ثلثا ادعو
7) عتاب «م»، وجع «م»،
8) الاسم الاول للاعب سابق في اتحاد الجزائر، اختبر،
9) في الذراع، عتب، متشابهان،
10) آلة طرب، نصف يوم «م»،
11) مسالك، موفد.

الحل / كلمات متقاطعة

أفقيا: حمدي بناني، سعاد بوعلي، لي، أدمر، ند، يا، دلس، بلد، م.م، لب، نبيلة عبيد، اي، لام، ج.ج، سرير، بم، عدد، ال، بشار، ربح، روما، لة، بياس، بابل.

عموديا: حسان بن زراري، مع، بلد، يلبي، داي، ديار، حا، يدلي، ليس، ب.ب، امة، هر، نور، معلم، وب، أعمل، باب، ما، نلد، ريم، باب، بياس، عش، ل.ل، جدال، رشيدة بوجدرة

الحل متاهة الأرقام

53 + 20 + 80 + 50 + 72 + 26 + 39 + 66
+ 12 = 418

الحل / تسل وتثقف

1
- رشيد بورويبة ابن تومرت
2 - اسماعيل العربي دولة بني زيري
3 - لخضر بو لطيف فقهاء المالكية

الكلمات السهمية	حسن لفقون
كلمة السر	الهواري
دردشة الحرف	تلمسان
لعبة الحروف	القرآن الكريم

الكلمات السرية

كلمة السر: شطب الكلمات المدونة داخل المربعات في جميع الاتجاهات مع استعمال أول وآخر حرف للكلمة

د	ا	ل	ك	ر	د	ا	س	ا	م	ر	د
ي	م	ل	ي	ل	ا	د	د	م	ح	م	ي
ب	ح	د	ا	ل	غ	ا	ف	و	ر	ا	م
ي	م	ب	د	ر	ي	ل	ع	و	ب	ل	ح
ن	د	ع	م	ح	ي	د	ا	ع	س	ط	ر
ا	ا	ب	ح	ي	ر	ا	و	هـ	ل	ا	ا
ن	ل	و	م	ا	ي	و	ا	ل	ب	هـ	ك
ب	ع	ب	ا	ل	ك	ر	ي	م	ن	ر	د
د	ي	ح	ي	ن	ا	ق	ر	ف	ل	ا	ل
م	ا	م	ى	د	ن	ا	ي	ز	و	ب	ا
ح	ش	د	م	ح	م	ر	د	ي	و	ق	م
ا	ي	ن	ي	س	ا	ي	ب	ت	ا	ك	ج

الكلمات: جمال دكار، حميد رماس، كاتب ياسين، احمد بناني، ديب العياشي، محمد الكرد، قويدر بوزيان، محمد محبوب، محمد الطاهر الفرقاني، عبد الكريم دالي، محمد الغافور، بلاوي الهواري، سعاد بوعلي، ندى.

الشعب
ech-chaab

يومية إخبارية وطنية تأسست في 11 ديسمبر 1962

المفكرة التاريخية

■ 28 جوان 1835: قوات «الأمير عبد القادر» تلحق هزيمة كبيرة بقوات الجيش الفرنسي بقيادة الجنرال «تريزال» في معركة المقطع بالغرب الجزائري.

■ 28 جوان 1957: استشهاد المجاهدة «مليكة قايد» في معركة ياكوران بالولاية الثالثة.

مواقيت الصلاة

الفجر:.....03.40
الظهر:.....12.52
العصر:.....16.43
المغرب:.....20.14
العشاء:.....21.55

الطقس المنتظر اليوم و الغد

عنابة	23°	الجزائر	31°	وهران	31°
عنابة	20°	الجزائر	26°	وهران	27°

الأربعاء 04 شوال 1438 هـ الموافق لـ 28 جوان 2017 م — العدد 17373 — الثمن 10 دج 1€ france prix

حصـــريا لـ: «الشعـــب» بمناسبـــة 5 جويليـــة

برنامج خاص للجيش في الذكرى 55 لعيدي الاستقلال والشباب

■ استعـراض عسكـري مشـترك بـين المجاهدين وأشبـــال الأمـــة بريـــاض الفتـــح

■ استعـــراض للقـــوات الخاصـــة والمظلـــيين

■ تمـرين تنفيـذي لإنقـاذ باخـرة في حالـة خطـر

أمين بلعمري

لم يكن الجيش الوطني الشعبي سليل جيش التحرير الوطني ليترك محطة مفصلية بثقل الذكرى 55 للاستقلال (05 جويلية 1962 - 05 جويلية 2017) لتمر مرور الكرام لهذا سطر جيشنا الوطني الشعبي برنامجا ثريا ومتنوعا- تحصلت عليه جريدة الشعب حصريا - للاحتفال بهذه الذكرى الخالدة التي كللت نضال وكفاح الشعب الجزائري، هذا وتمتد الاحتفالات والتظاهرات على مدار 10 أيام أي من الفاتح إلى غاية 10 جويلية 2017 تكون محطته الرئيسية يوم 05 جويلية بتنظيم تظاهرات كبرى في هذا اليوم سيحتضنها المتحف المركزي للجيش وكذا فضاءات وساحات رياض الفتح وسيأتي هذا الاحتفال الرسمي والشعبي محمّلا بالعديد من الدلالات والرموز لعل من أهمها إبراز الإرادة القوية في الحفاظ على رسالة الشهداء وصونها من خلال اختيار المكان وهو مقام الشهيد والأكيد أن هذا الاختيار لم يكن من قبيل الصدفة ولكن لما يحمله من رمزية وما فيه من معالم تخلد تضحيات وكفاح الشعب الجزائري الذي لم يحصل على استقلاله منة ولا هدية من أحد - كما يروج أو يتوهم البعض - ولكن بفضل كفاح مرير وضريبة دم وقوافل من الشهداء الأبرار أقيم هذا الصرح من أجل تخليد ذكراهم.

الرمزية الأخرى التي ستحملها هذه الاحتفالية المشبعة بالرسائل النوفمبرية الخالدة والتي يؤكد من خلالها الجيش الوطني الشعبي مرة أخرى أنه جدير بلقب سليل جيش التحرير وأهل لحمل أمانته وتتمثل في انطلاق 23 شابا عدوا من البيت الذي احتضن اجتماع القادة (22) بالمدنية نحو مقام الشهيد حيث فعاليات الاحتفال الرسمي والشعبي بذكرى الاستقلال واللافت هنا أن كل شاب سيحمل على قميصة صورة (بورتريه) لبطل من أبطال مجموعة (22) بينما يحمل العداء 23 صورة جماعية للمجموعة وفي فضاء رياض الفتح سيكون هناك مشاهد أخرى من هذه الاحتفالية لا تكتفي بالجانب الاستعراضي والشكلي ولكن لما تحمله من رسائل ومعاني والبداية بعرض عسكري مشترك لمجموعة من مجاهدي جيش التحرير الوطني بزيهم الثوري النوفمبري وأسلحتهم العتيدة وفرقة من أشبال الأمة في مشهد تتجلى فيه بكل وضوح استمرارية روح الكفاح والتضحية من أجل الوطن من الأجداد إلى الأحفاد، ناهيك عن عروض عسكرية شيّقة للقوات الخاصة وقوات الصاعقة في مختلف الفنون القتالية والقفز المظلي وعمليات الإنقاذ حيث سيتم بث نقل مباشر وعبر شاشات عملاقة لعملية إنقاذ سفينة في حالة خطر في عرض البحر وتقديم الإسعافات لطاقمها ثم نقل أحدهم على متن مروحية لتتم عملية إنزاله بفضاء رياض الفتح لنقله على متن سيارة إسعاف إلى المستشفى في مشهد رائع يتم عبره ربط المواطنين بالمباشر الذي يشاهدونه على الشاشات واستكماله مباشرة على الواقع وكل تلك التظاهرات ستتم على وقع معزوفات وأنغام الفرقة الموسيقية للحرس الجمهوري التي ترافق بمقطوعاتها ومعزوفاتها العسكرية والوطنية كل فعاليات هذه الاحتفالية.

الصناعة العسكرية ومختلف منتوجات الجيش الوطني الشعبي ستكون بدورها حاضرة بقوة حيث سيتم عرضها في فضاء رياض الفتح مع تقديم شروحات تفصيلية عن مختلف مراحل الإنتاج والوثبة النوعية التي حققتها الصناعة العسكرية وكيفية مساهمتها في الاقتصاد والتنمية الوطنية.

هذه التظاهرة الكبرى التي سينظمها الجيش الوطني الشعبي احتفالا بالذكرى 55 للاستقلال بين 01 و10 جويلية 2017 المفتوحة للجمهور ستكون كذلك حافلة بالنشاطات الثقافية والعلمية من خلال تنظيم ندوات ومحاضرات تاريخية وعرض أشرطة وأفلام وثائقية وسينمائية حول ثورة نوفمبر المجيدة والمحطات المختلفة لكفاح ونضال الشعب الجزائري بمختلف أوجهه العسكرية، السياسية والدبلوماسية.

مهنئا منتسبي الأمن بالعيد

اللـــواء هامـــل ينـــوه باحترافية عناصر الشرطة

الشعب/ هنأ اللواء عبد الغني هامل المدير العام للأمن الوطني منتسبي الأمن الوطني بعيد الفطر، معبرا لهم عن اعتزازه وشكره إلى جميع الموظفين الذين برهنوا ككل مرة على احترافيتهم في أداء المهام المنوطة بهم.

لم يفوت اللواء في رسالة التهنئة، الفرصة، لحث مسؤولي الشرطة عبر الوطن، على تنظيم حملات جوارية وزيارة المرضى بالمستشفيات والمراكز الصحية وكذا تفقد المرضى من أفراد الشرطة العاملين والمتقاعدين، وحتى المقعدين منهم المتواجدين في بيوتهم نتيجة تعرضهم لإصابات أو عاهات مستديمة خلال مسارهم المهني مع توزيع هدايا رمزية عليهم.

إطارات الأمن في زيارة مجاملة للاعب الدولي السابق أحسن لالماس

الشعب/ قام إطارات الأمن الوطني بزيارة مجاملة إلى محافظ الشرطة المتقاعد واللاعب الدولي السابق أحسن لالماس للاطمئنان على وضعه الصحي، وهي الزيارة التي تدخل في إطار تعزيز مبادئ التضامن بين الأجيال في صفوف الأمن الوطني وتجسيدا للسياسة التي أقرها اللواء عبد الغني هامل الناصة على ضرورة الاهتمام بمتقاعدي الشرطة وذوي الحقوق.

المديرية العامة للأمن تشارك المواطنين فرحتهم بالعيد

الشعب/ نظمت المديرية العامة للأمن الوطني خلال يومي عيد الفطر جولة معايدة لكافة المرضى والأشخاص المسنين والأطفال اليتامى عبر مختلف المستشفيات ودور العجزة والأيتام قاسمتهم خلالها فرحة العيد، حيث تبادلت معهم تهاني العيد ووزعت عليهم حلويات وهدايا مع التقاط صور تذكاريه.

هذه المبادرة الإنسانية ليست بالجديدة على جهاز الشرطة، بل أصبحت تقليدا برز في العديد من المناسبات والأعياد الدينية والوطنية، بمثابة تأكيد على أن هذه المشاركة تجسّد الحضور الفعلي لجهاز الشرطة في كل المناسبات التي يحتفي بها الشعب الجزائري ومن باب تثمين قيم التكافل الاجتماعي بين أفراد أسرة الأمن الوطني ومختلف شرائح المجتمع ومن أجل تعزيز العلاقة المتميزة بين الشرطة والمجتمع.

هذه الالتفاتة الإنسانية والتي تأتي بمناسبة عيد الشرطة، تبرز مدى اهتمام القيادة العليا لجهاز الشرطة بتعزيز قيم التكافل الإجتماعي وربط أواصر التضامن والتلاحم مع كافة أفراد أسرة الأمن الوطني.

تـــركهم المهربـــون دون مـــاء وغـــذاء

وفـاة 52 مهـاجرا غـير شرعـي نيجـري بصحـراء النيجـــر

أعلنت السلطات في النيجر وفاة 52 شخصا من المهاجرين الأفارقة فى ظروف قاسية للغاية فى صحراء النيجر.

ذكرت مصادر إعلامية أن المهربين تركوا قافلة من المهاجرين غير الشرعيين والبالغ عددهم 75 شخصا، خوفا من القبض عليهم وفروا هاربين، فيما توفي 52 شخصا منهم وعثرت سلطات النيجر على الباقين وعددهم 23 شخصا على قيد الحياة، غير أن أحدهم توفي فى وقت لاحق.

وأضافت المصادر أن هؤلاء المهاجرين كانوا على متن 3 حافلات ويأملون فى الوصول إلى ليبيا عبر صحراء النيجر ومنها إلى أوروبا عبر البحر المتوسط.

وكانت قوات الجيش في النيجر قد عثرت على 92 شخصا أحياء منذ نحو أسبوعين بعد أن تركهم المهربون في وسط الصحراء بدون مياه أو غذاء وكان من بينهم عدد من النساء والأطفال.

انتقـــالات

الجزائـــري شـــادلي عمـــري يلتحـــق ببطولـــــة لوكسمبـــــورغ

انضم وسط الميدان الجزائري شادلي عمري (32 سنة) إلى فريق ديفردانغ (الدرجة الأولى - لوكسمبورغ) بموجب عقد يمتد لموسم واحد مع امكانية تجديده لموسم آخر، حسب ما أعلن عنه النادي عبر موقعه الرسمي.

ويسعى إبن الغرب الجزائري، الذي لعب 10 مباريات مع المنتخب الوطني الجزائري، لبعث مسيرته الكروية من جديد، بعدما خاض تجربة قصيرة في البطولة الوطنية ضمن صفوف مولودية وهران (الرابطة الأولى المحترفة).

ونصح الدولي الجزائري السابق مهدي منيري، نادي ديفردانغ بالتعاقد مع شادلي، سيما وأن الفريق سيشارك في منافسة أوروبا ليغ، حيث سيبدأ الفريق مشواره خلال الدور التمهيدي للمنافسة القارية يوم الخميس ضد أزيريس دو زيرا من أذربيجان.